PREPSTAND™ SERIES

Manuel de l'utilisateur

FR

PREPSTAND™ PRO

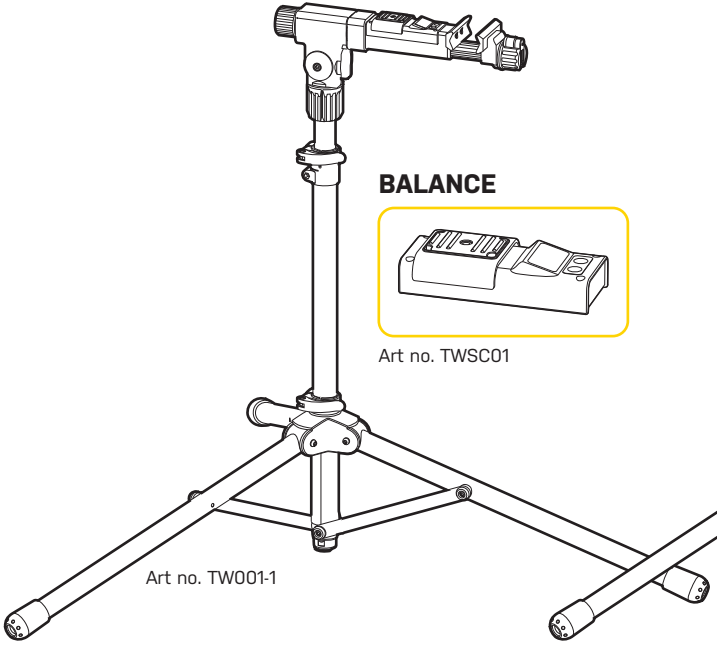

Art no. TW001-1

BALANCE

Art no. TWSC01

PREPSTAND™ ELITE

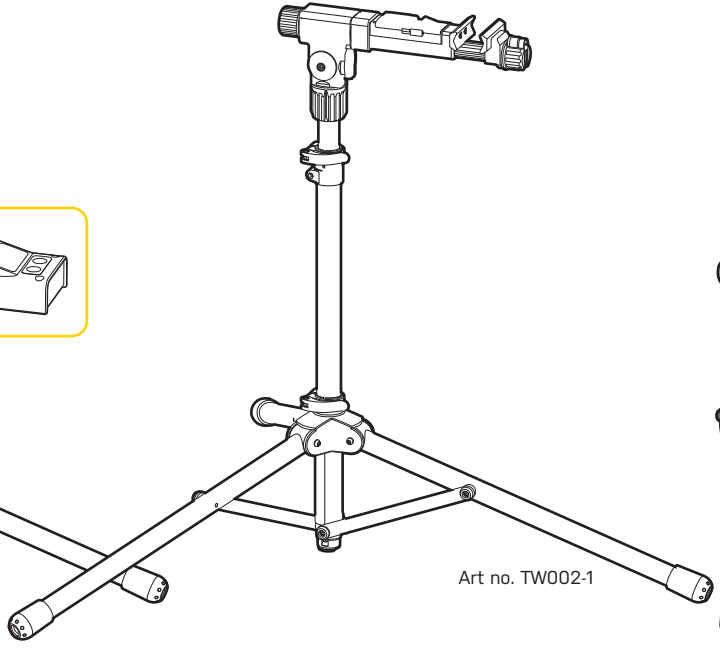

Art no. TW002-1

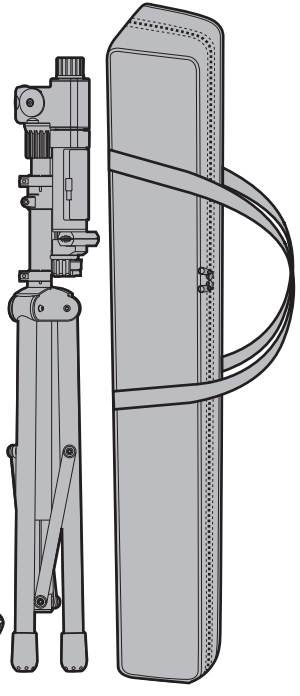

TABLE DES MATIÈRES

PREPSTAND (STANDARD)

03-04 : MONTAGE

03 : MONTAGE DES PATTES DE SUPPORT

03 : MONTAGE DE LA PARTIE PRINCIPALE

05 : RÉGLAGE

05 : RÉGLAGE DE LA FORCE DE SERRAGE SUR LE TUBE-RALLONGE ET DES MÂCHOIRES

05 : RÉGLAGE DE L'ANGLE DE ROTATION

06 : COMPARTIMENT POUR PETITES PIÈCES

06 : FONCTIONNEMENT DU COMPARTIMENT POUR PETITES PIÈCES

08-10 : DÉMONTAGE

08 : ROTATION DU BRAS DE SERRAGE EN POSITION HORIZONTALE

08 : FERMETURE DES MÂCHOIRES

09 : PLIAGE DE LA PARTIE PRINCIPALE

10 : PLIAGE DES PATTES DE SUPPORT

06 : PREPSTAND PRO (AVEC BALANCE)

06 : PESAGE

05-07 : BALANCE

05 : TRANSFORMATION DU COMPARTIMENT POUR PETITES PIÈCES EN BALANCE

07 : MANUEL DE DÉMARRAGE RAPIDE

07 : REMPLACEMENT DES PILES

DESCRIPCIÓN DETALLADA DE LAS PIEZAS

1. Bouton de rotation – 360°
2. Compartiment pour petites pieces
3. Mâchoires
4. Bouton de serrage
5. Partie principale
   5a. Bras de serrage
   5b. Levier de serrage
6. Bouton de pliage
7. Tube-rallonge
8. Levier de serrage à dégagement rapide
9. Valve à coussin d'air
10. Pattes de support

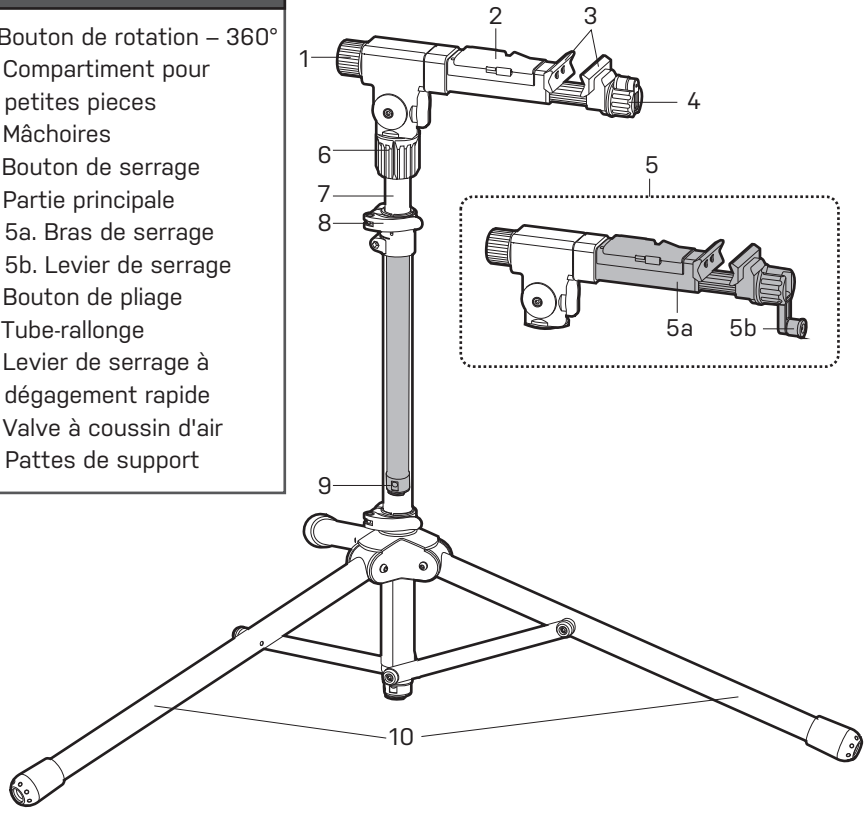

MONTAGE

MONTAGE DES PATTES DE SUPPORT

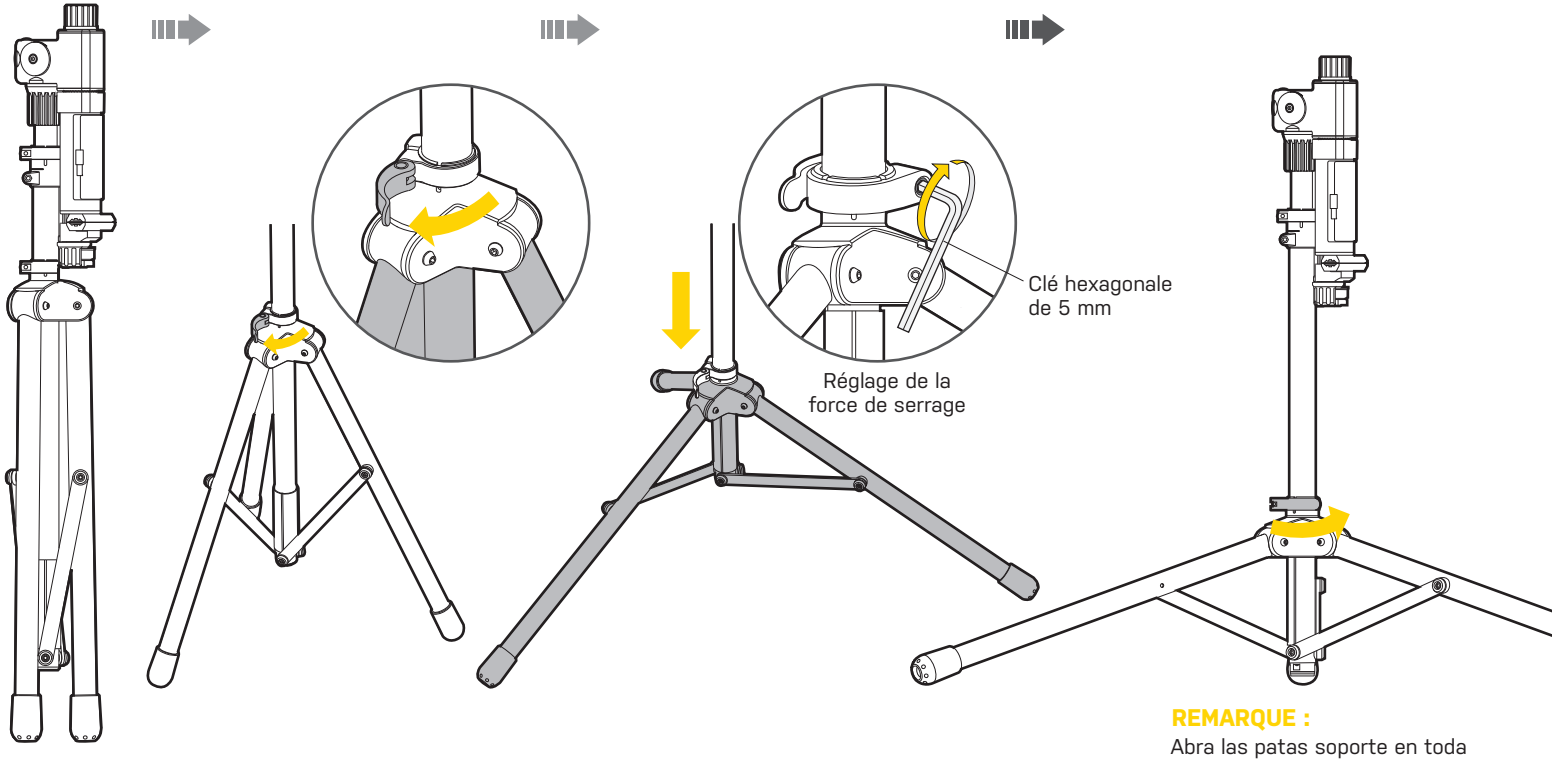

REMARQUE :
Abra las patas soporte en toda su extensión para que el apoyo sea estable.

MONTAGE DE LA PARTIE PRINCIPALE

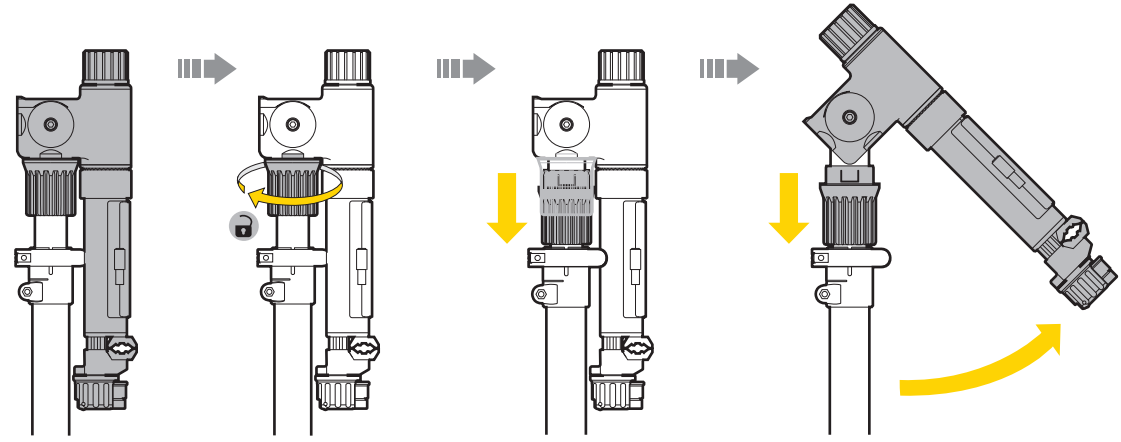

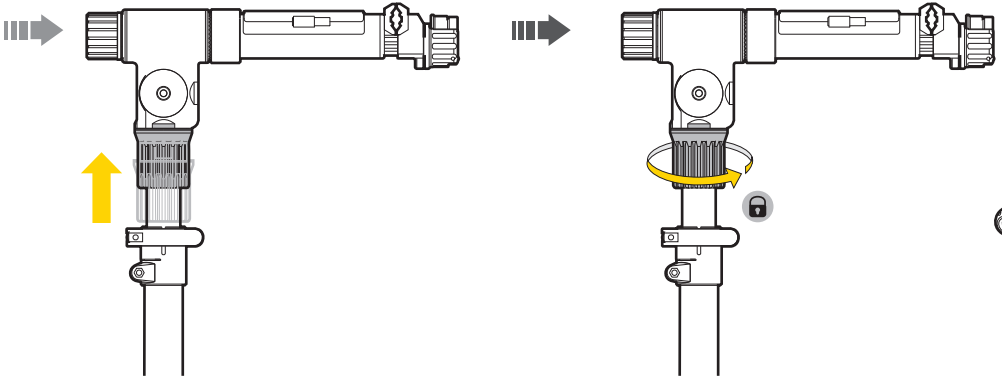

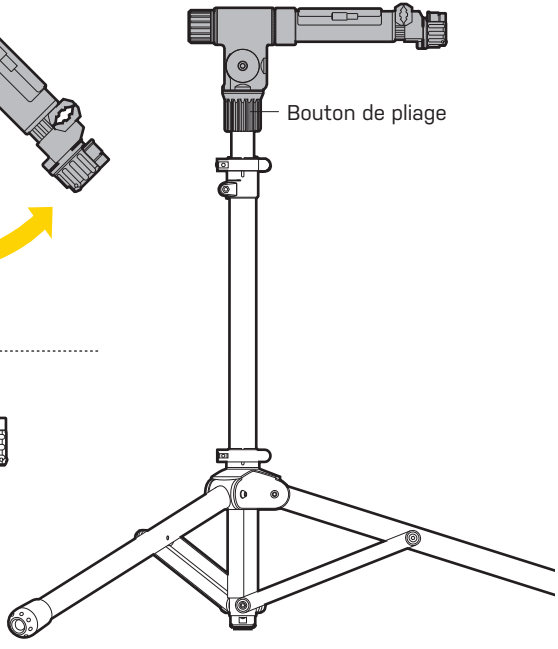

REMARQUE :
Assurez-vous toujours que le bouton de pliage est bien verrouillé.

RÉGLAGE

RÉGLAGE DE LA FORCE DE SERRAGE SUR LE TUBE-RALLONGE ET DES MÂCHOIRES

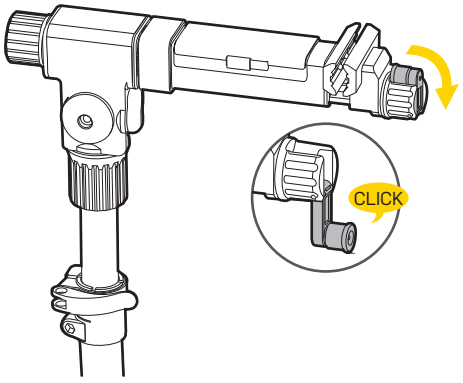

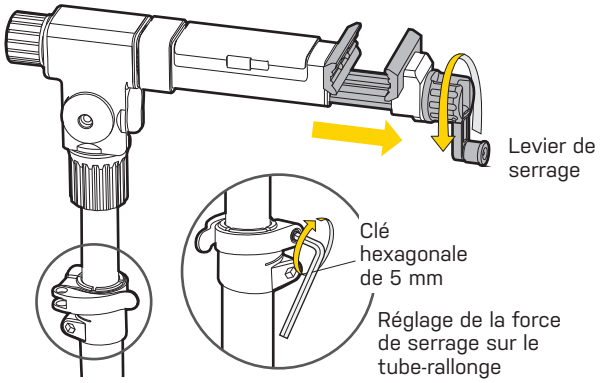

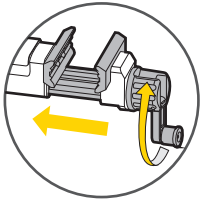

⚠ AVERTISSEMENT

Serrer le levier de serrage avec précaution. Un serrage excessif peut causer des dommages à votre vélo.

RÉGLAGE

RÉGLAGE DE L'ANGLE DE ROTATION

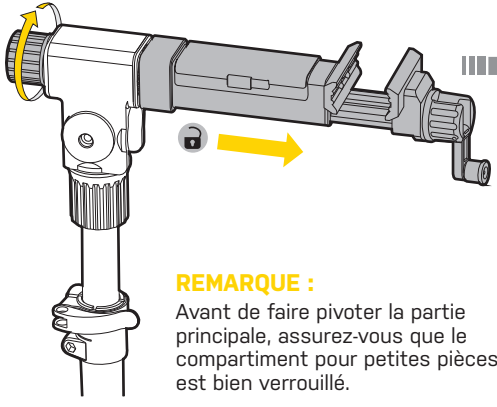

REMARQUE :
Avant de faire pivoter la partie principale, assurez-vous que le compartiment pour petites pièces est bien verrouillé.

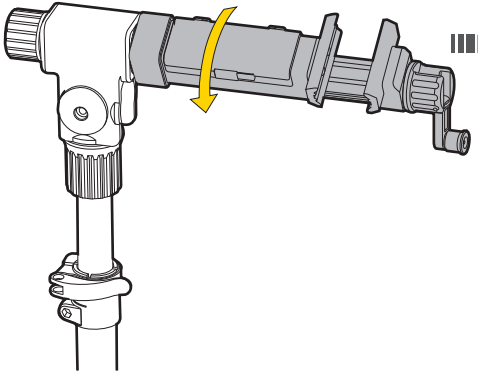

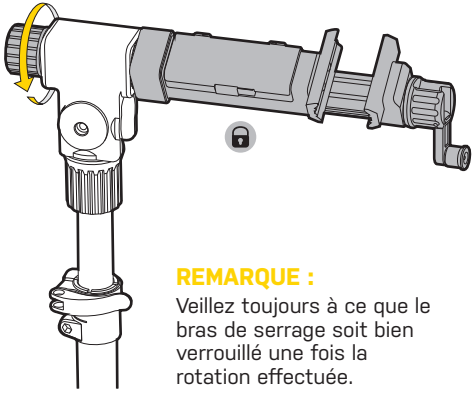

REMARQUE :
Veillez toujours à ce que le bras de serrage soit bien verrouillé une fois la rotation effectuée.

COMPARTIMENT POUR PETITES PIÈCES

FONCTIONNEMENT DU COMPARTIMENT POUR PETITES PIÈCES

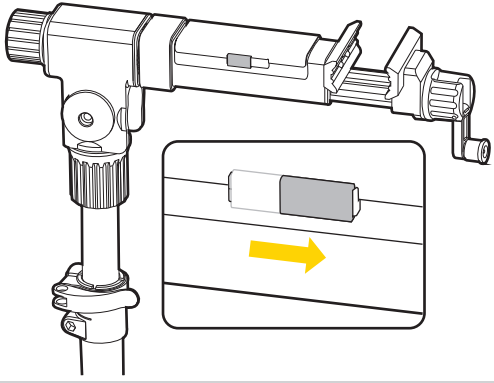

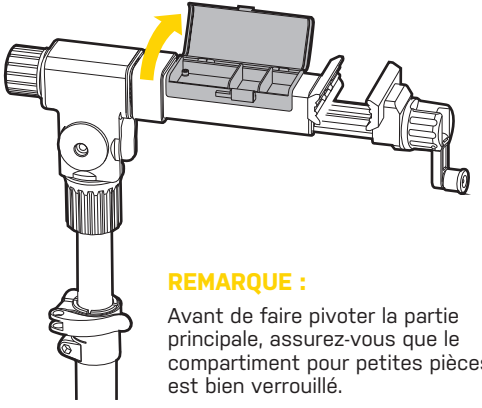

REMARQUE :

Avant de faire pivoter la partie principale, assurez-vous que le compartiment pour petites pièces est bien verrouillé.

BALANCE

TRANSFORMATION DU COMPARTIMENT POUR PETITES PIÈCES EN BALANCE

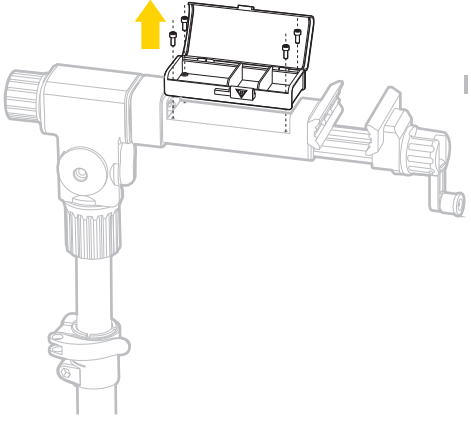

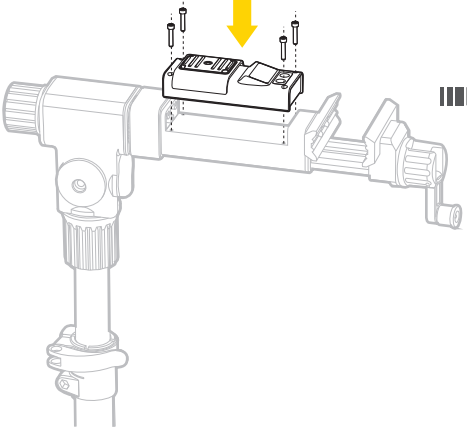

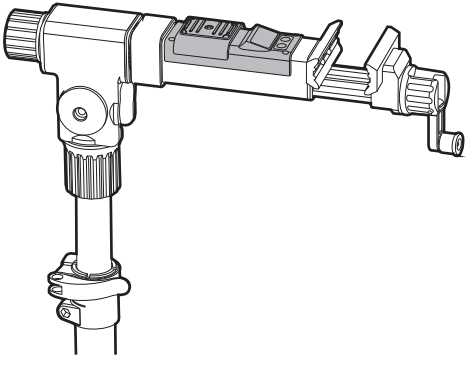

PREPSTAND AVEC BALANCE

PESAGE

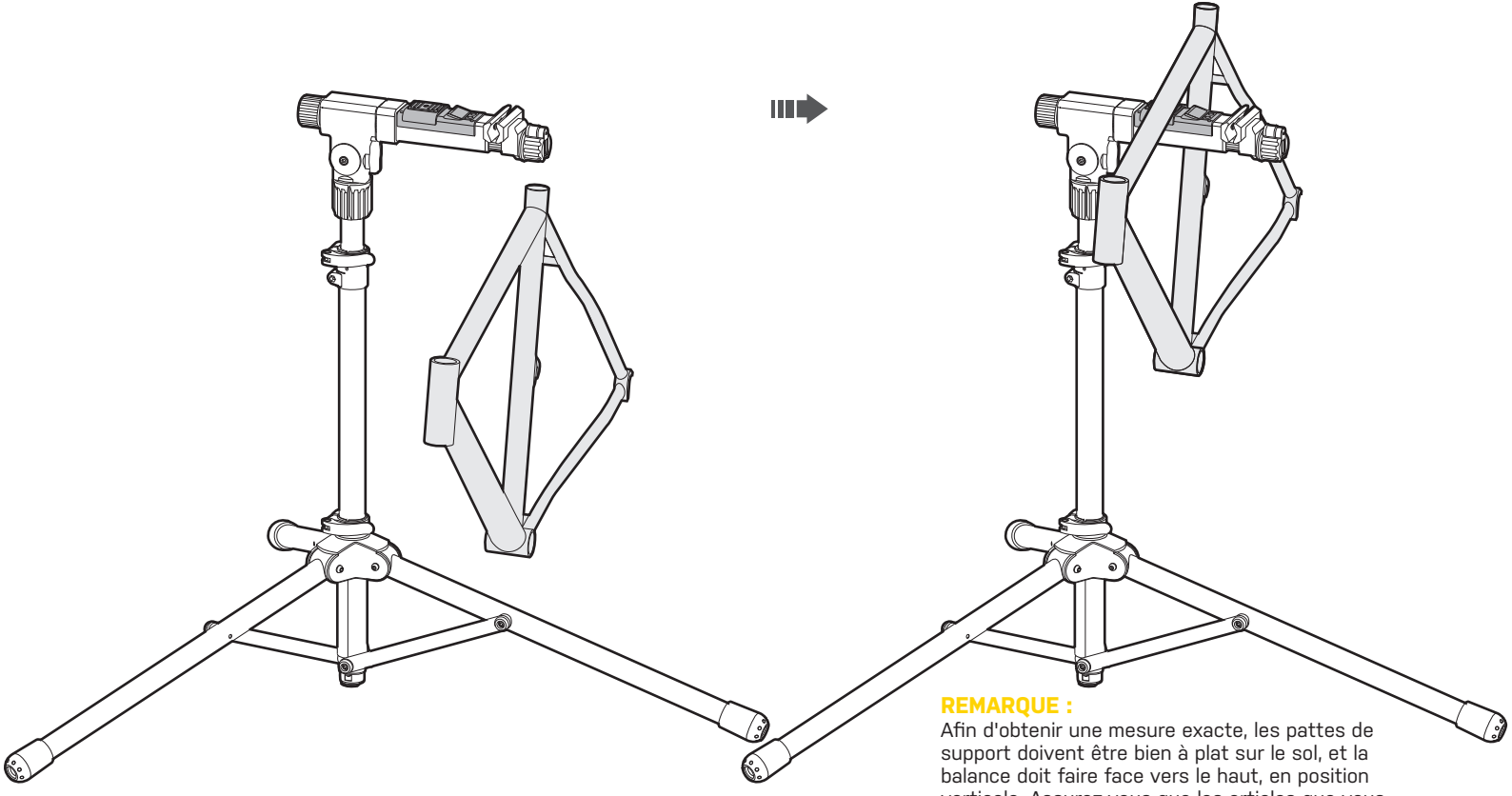

REMARQUE :
Afin d'obtenir une mesure exacte, les pattes de support doivent être bien à plat sur le sol, et la balance doit faire face vers le haut, en position verticale. Assurez-vous que les articles que vous pesez ne touchent pas le PrepStand.

Dimensions (L x l x h) : 5,4 x 2,5 x 1 po
Poids : 240 grammes

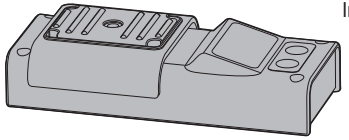

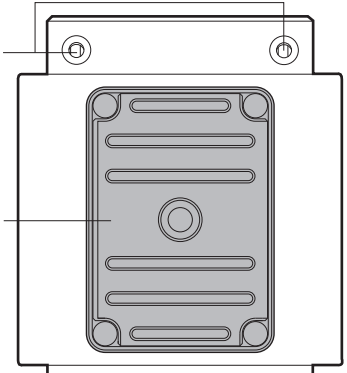

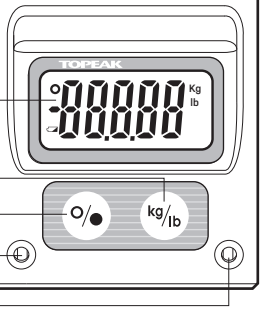

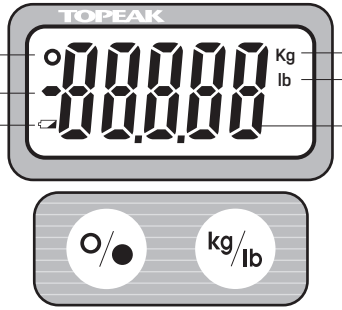

ATTENTION

Les mesures prises par la balance de Topeak ne doivent être utilisées qu'à titre de références personnelles.

FUNCIONAMIENTO:

- **On :** Pulsar O/●
- **Off :** Pulsar O/● y mantener durante 3 segundos.
- **Selección de unidad de pesado :** Pulsar kg/lb kg ⟷ lb
- **Borrar :** Pulsar O/● cuando la unidad esté conectada.
- **Auto-desconexión :** La pantalla se apaga automáticamente después de 3 minutos de inactividad.

NOTA:

Capacidad máxima de pesado **25 kgs (55 libras)**, con un margen de tolerancia de **±20 gramos.**

REMPLACEMENT DES PILES (deux CR2032)

1. Retirez le couvercle du compartiment des piles.
2. Remplacez les piles. Assurez-vous de placez les piles correctement (bornes positives et négatives) au moment de leur remplacement.

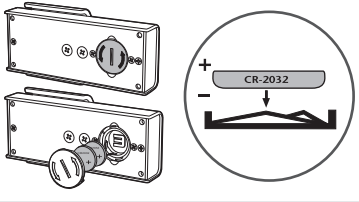

DÉMONTAGE

ROTATION DU BRAS DE SERRAGE EN POSITION HORIZONTALE

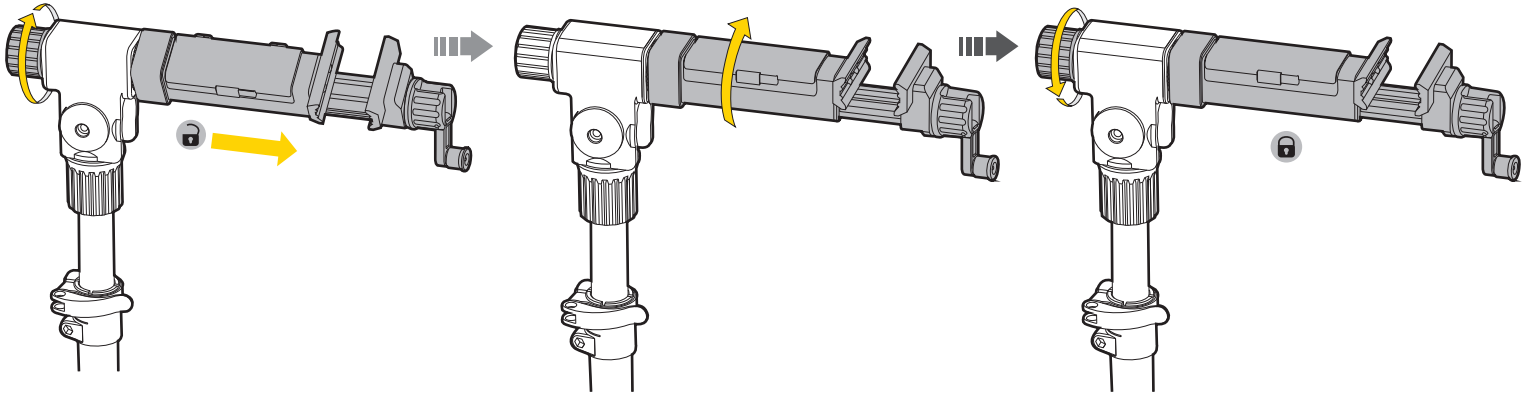

DÉMONTAGE

FERMETURE DES MÂCHOIRES

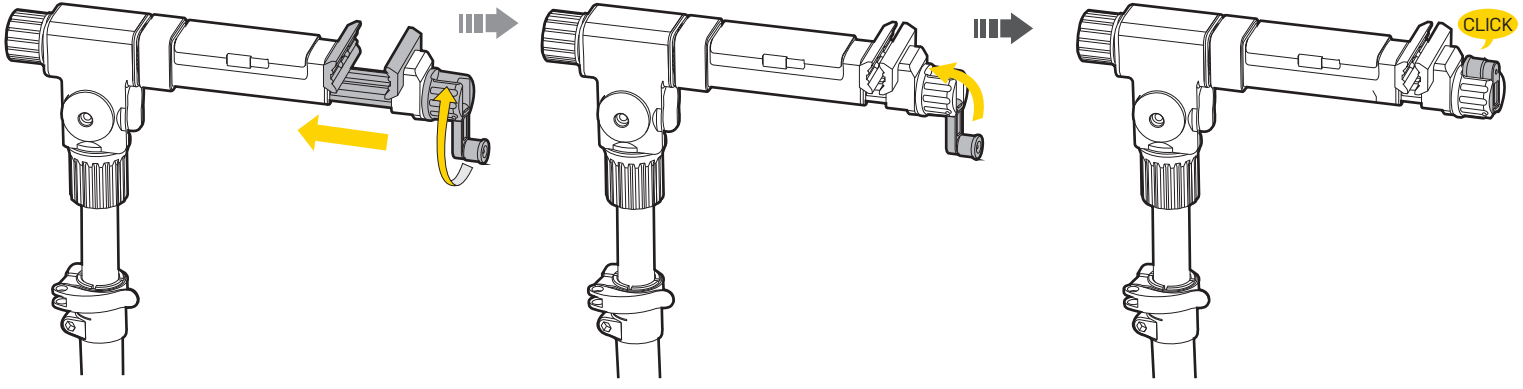

PLIAGE DE LA PARTIE PRINCIPALE

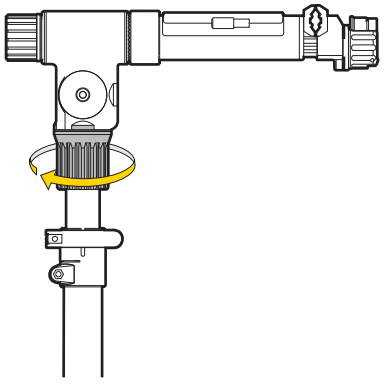

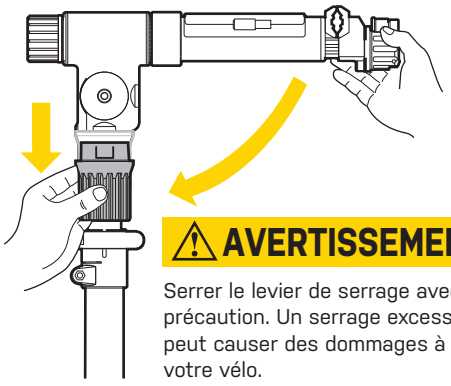

⚠ AVERTISSEMENT

Serrer le levier de serrage avec précaution. Un serrage excessif peut causer des dommages à votre vélo.

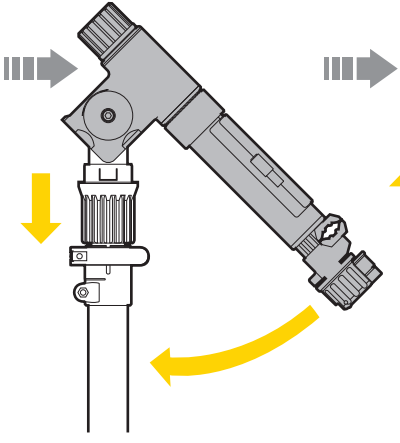

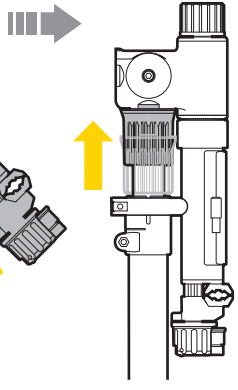

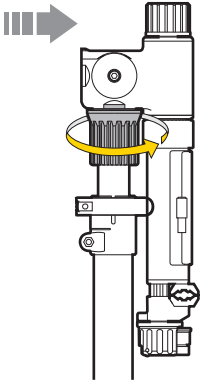

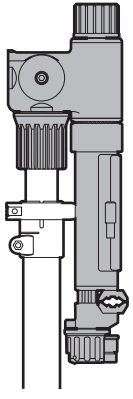

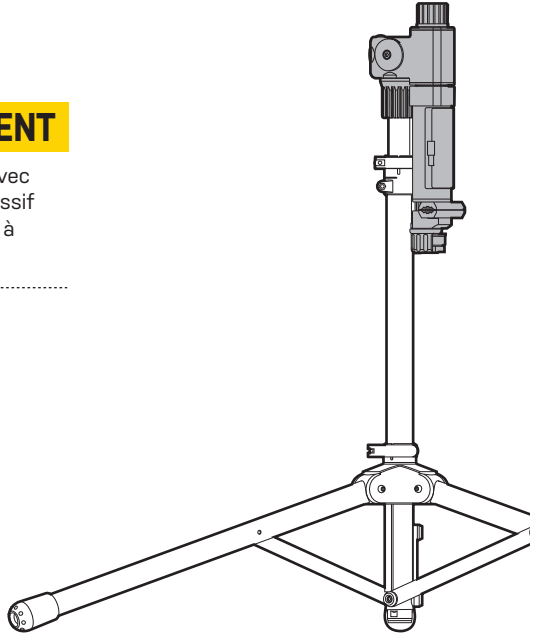

PLIAGE DES PATTES DE SUPPORT

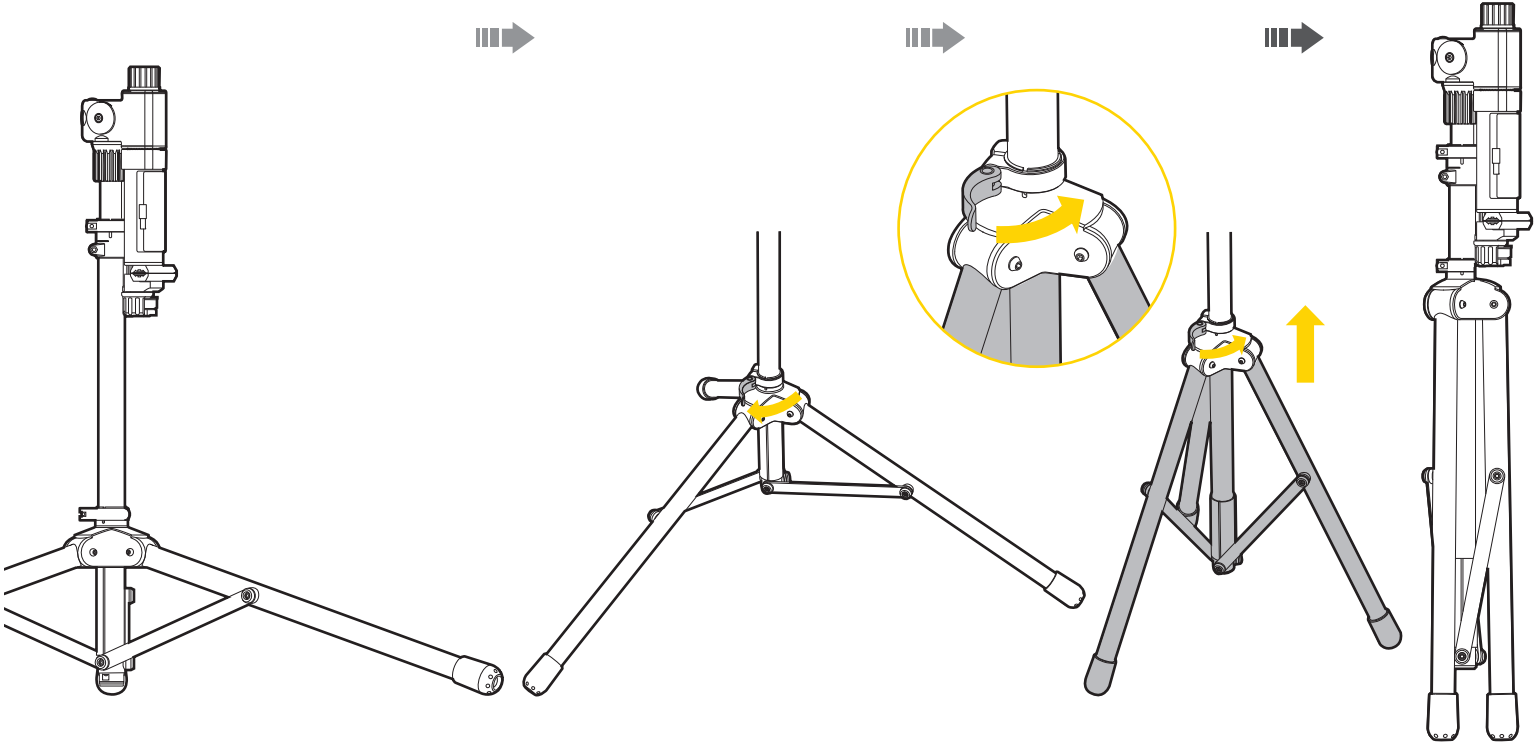

⚠ IMPORTANT

1. Déployez toujours les pattes complètement afin d'assurer la stabilité du support.
2. Assurez-vous que le bouton de pliage est verrouillé en tout temps.
3. Veillez toujours à ce que le bras de serrage soit bien verrouillé une fois la rotation effectuée.
4. Avant de faire pivoter la partie principale, assurez-vous que le compartiment pour petites pièces est bien verrouillé.
5. Serrer le levier de serrage avec précaution. Un serrage excessif peut causer des dommages à votre vélo.
6. Afin d'obtenir une mesure exacte, les pattes de support doivent être bien à plat sur le sol, et la balance doit faire face vers le haut, en position verticale. Assurez-vous que les articles que vous pesez ne touchent pas le PrepStand.
7. La balance résiste à l'eau, mais il faut toutefois prendre des précautions en l'utilisant dans des environnements humides. La balance ne doit jamais être immergée dans l'eau.
8. Pour nettoyer la balance et éliminer le surplus de saletés, n'utilisez qu'un linge humide. N'utilisez jamais d'air comprimé pour nettoyer la balance.
9. Utilisez toujours vos deux mains pour plier la partie principale afin d'éviter que cette dernière ne cogne vos doigts et ne vous blesse.
10. Lorsque vous installez un vélo sur le support, assurez-vous que le bouton de rotation (360°) et le bouton de pliage sont verrouillés.
11. Lorsque vous relâchez les mâchoires pour retirer le vélo, tenez ce dernier afin d'éviter qu'il ne tombe.
12. Lorsque vous installez un vélo sur le support, assurez-vous que les leviers à dégagement rapide sont bien serrés.
13. Pour plus de stabilité, maintenez la partie principale parallèle à l'une des pattes de support.

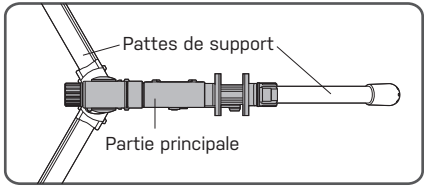

14. Le Prep Stand et le PreStand Pro sont munis de valves à coussin d'air (voir la description détaillée des pièces). Le tube-rallonge glisse donc facilement lorsque vous régler la hauteur ou procédez au démontage.

GARANTIE

Garantie de 2 ans : toutes parties mécaniques contre tout défaut de fabrication.
Tous les composants électroniques (balance) sont couverts par une garantie de un an contre les défauts de fabrication. Les piles ne sont couvertes par aucune garantie implicite.

Réclamation de la garantie
Pour bénéficier de notre service de garantie, vous devez être en possession de la facture d'achat originale. Si le produit nous est retourné sans cette facture d'achat, nous considérons la date de fabrication comme début de la garantie. Toute garantie sera considérée comme nulle si le produit à été endommagé suite à une chute, à un abus, une surcharge, à un quelconque changement ou modification ou à une utilisation autre que celle décrite dans ce manuel.

* Les spécifications et l'apparence peuvent être sujettes à certaines modifications.

Contactez votre revendeur Topeak si vous avez la moindre question.
For USA customer service cal l : 1-800-250-3068
www.topeak.com

M-TW001-1-FR 09/15