PREPSTAND™ SERIES

Bedienungsanleitung

DE

PREPSTAND™ PRO

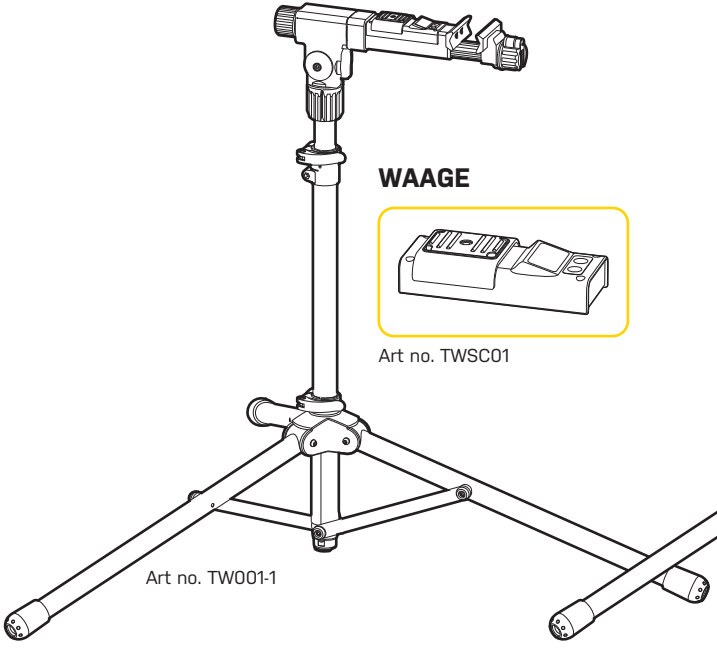

Art no. TW001-1

WAAGE

Art no. TWSC01

PREPSTAND™ ELITE

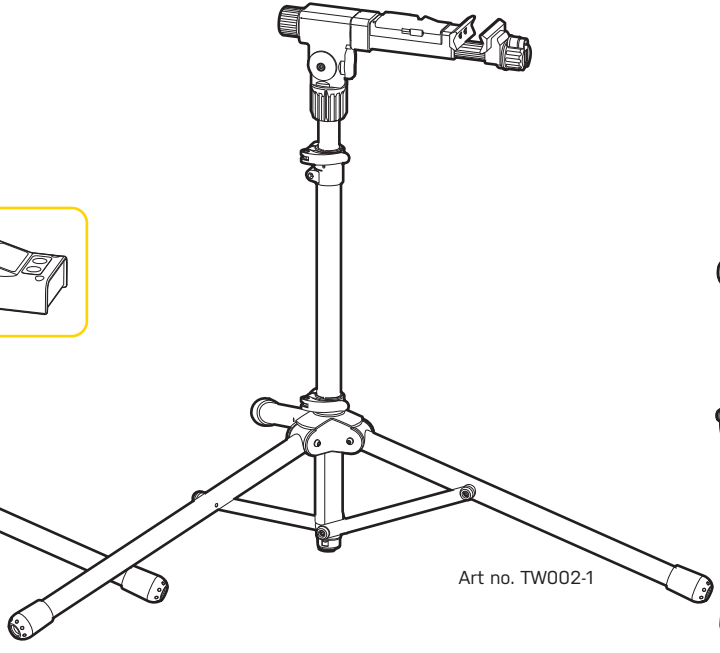

Art no. TW002-1

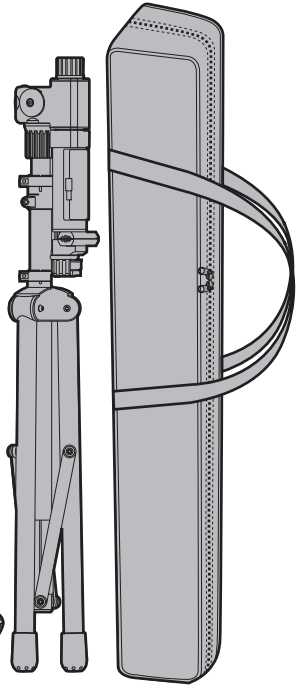

TABLE OF CONTENTS

PREPSTAND ELITE

03-04 : MONTAGE

03 : MONTAGE DES STATIVS

04 : MONTAGE DER HAUPTEINHEIT

05 : EINSTELLUNG

05 : KLEMMSTÄRKE AM ROHR UND DEN SPANNBACKEN EINSTELLEN

05 : ROTATIONSWINKEL EINSTELLEN

06 : KLEINTEILE BOX

06 : BEDIENUNG DER KLEINTEILE BOX

08-10 : ABBAU

08 : MONTAGEARM IN DIE HORIZONTALE ROTIEREN

08 : SPANNBACKEN SCHLIESSEN

09 : HAUPTEINHEIT ZUSAMMENKLAPPEN

10 : STATIV ZUSAMMENKLAPPEN

06 : BESONDERHEITEN: PREPSTAND PRO (MIT WAAGE)

06 : GEWICHTSMESSUNG

05-07 : WAAGE

05 : AUSTAUSCH VON KLEINTEILE BOX UND WAAGE

07 : KURZANLEITUNG

07 : BATTERIEWECHSEL

ÜBERSICHT

1. 360˚ Arretierungs-schraubverschluss
2. Kleinteile Box
3. Spannbacken
4. Arretierungs-schraubverschluss
5. Haupteinheit
   5a. Montagearm
   5b. Klemmhebel
6. Arretierungs-schraubverschluss
7. oberes Teleskoprohr
8. Schnellspannhebel
9. Luftablassventil
10. Stativ

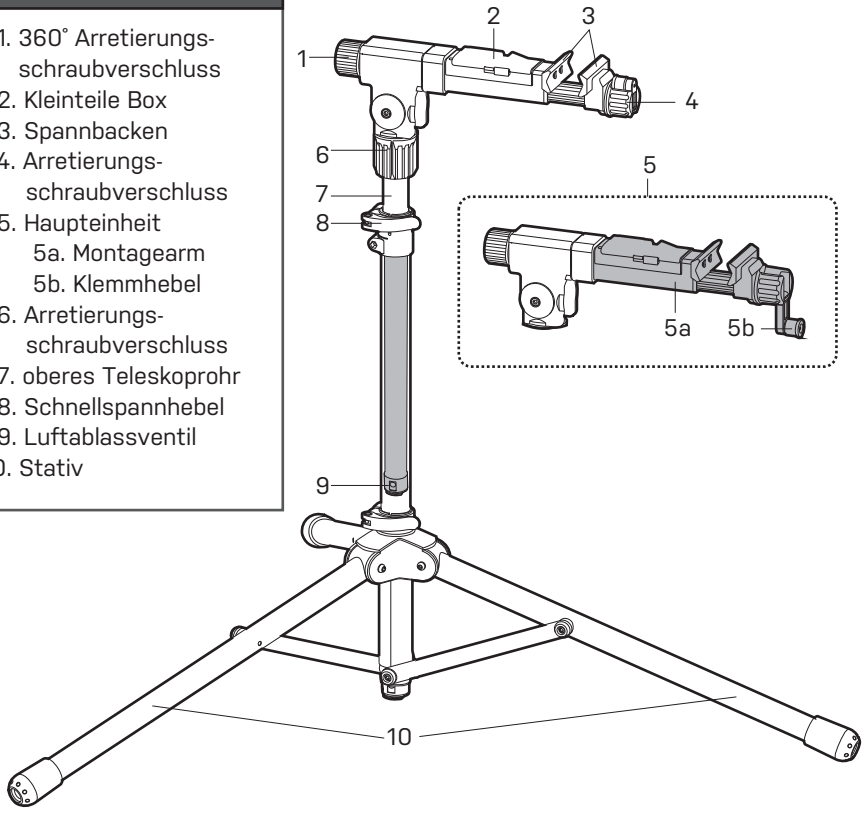

MONTAGE

MONTAGE DES STATIVS

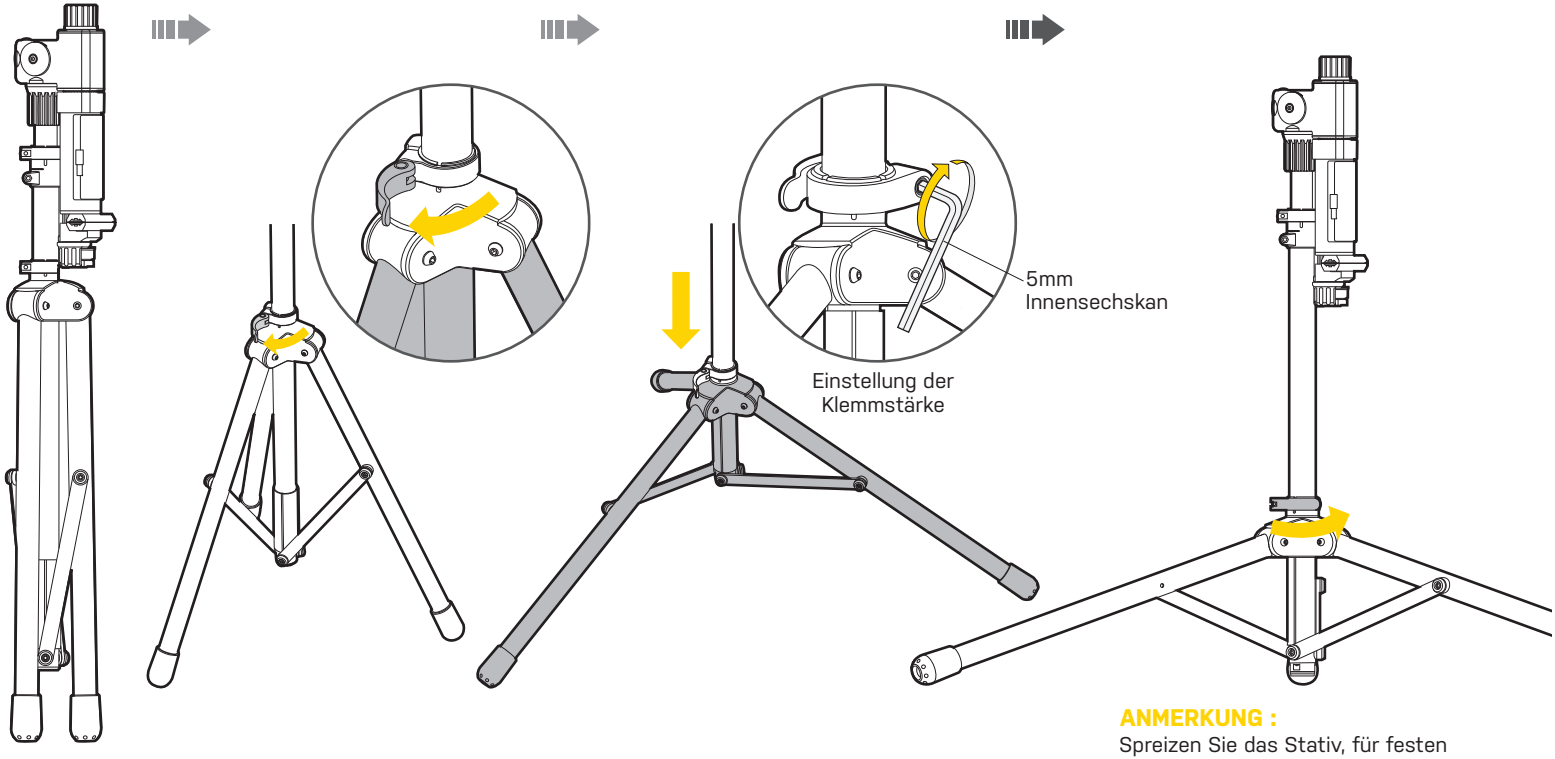

ANMERKUNG :
Spreizen Sie das Stativ, für festen Stand, maximal aus. Déployez toujours les pattes complètement afin d'assurer la stabilité du support.

AUSKLAPPEN DES MONTAGEARMS

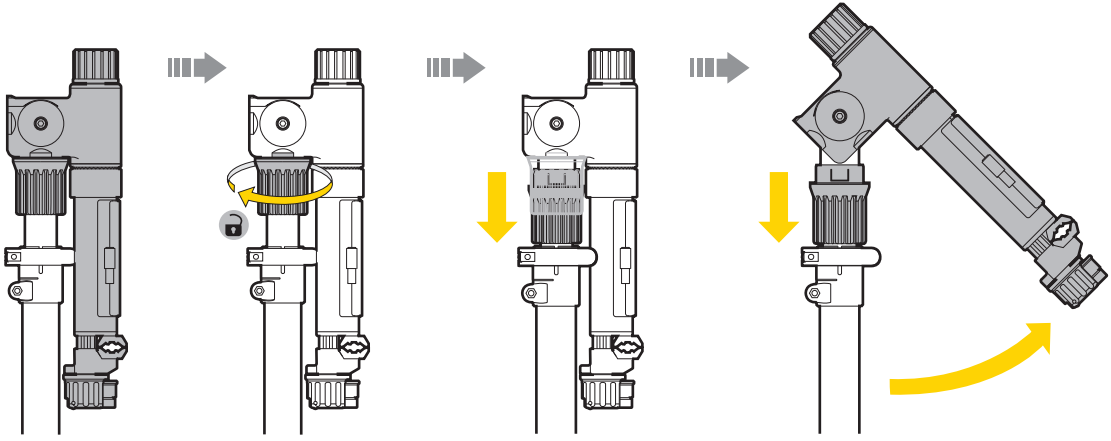

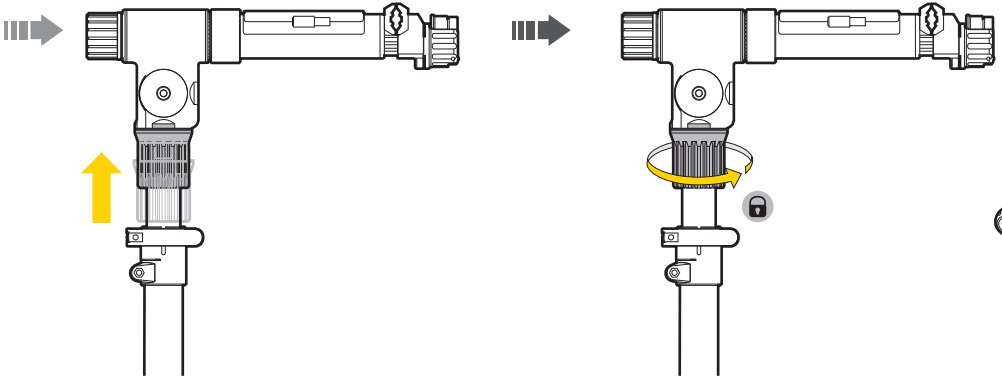

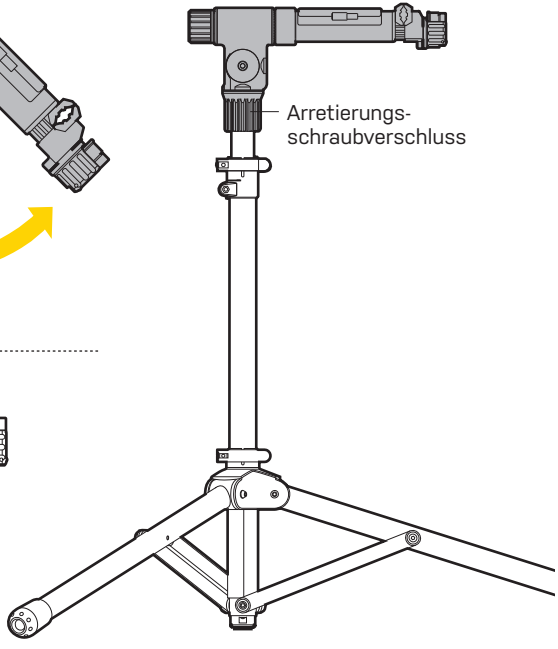

ANMERKUNG :

Achten Sie stets darauf, dass der Arretierungsschraubverschluss eingerastet ist.

EINSTELLUNG

EINSTELLUNG DER KLEMMSTÄRKE AM ROHR UND AN DEN SPANNBACKEN

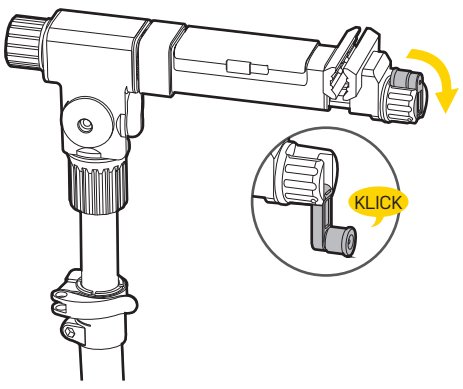

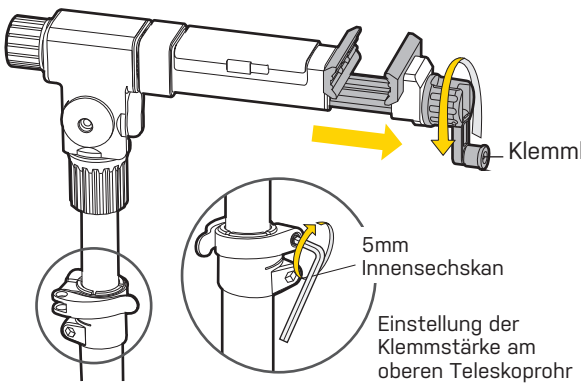

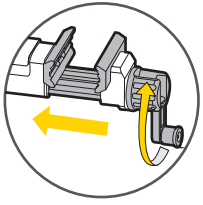

⚠ WARNUNG

Ziehen Sie den Klemmhebel vorsichtig an. Überdrehen kann zu Schäden am Fahrrad führen.

EINSTELLUNG

EINSTELLUNG DES ROTATIONSWINKELS

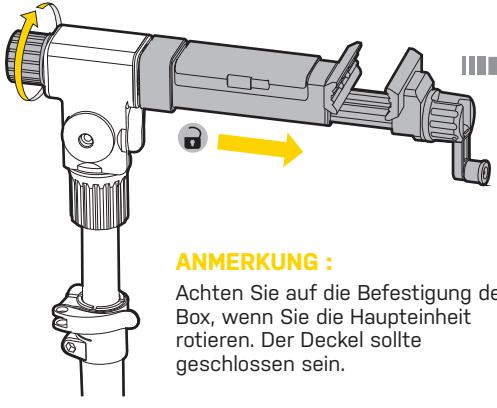

ANMERKUNG :

Achten Sie auf die Befestigung der Box, wenn Sie die Haupteinheit rotieren. Der Deckel sollte geschlossen sein.

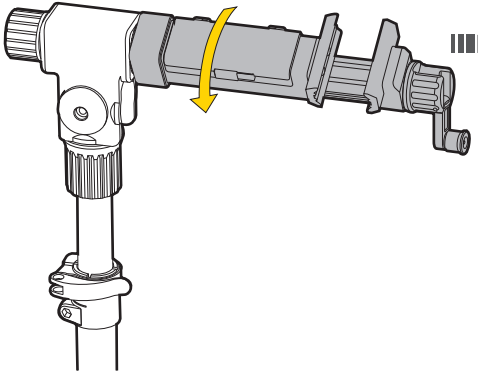

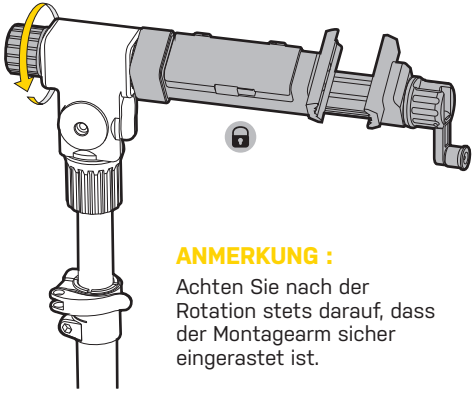

ANMERKUNG :

Achten Sie nach der Rotation stets darauf, dass der Montagearm sicher eingerastet ist.

KLEINTEILE BOX

FUNKTION DER KLEINTEILE BOX

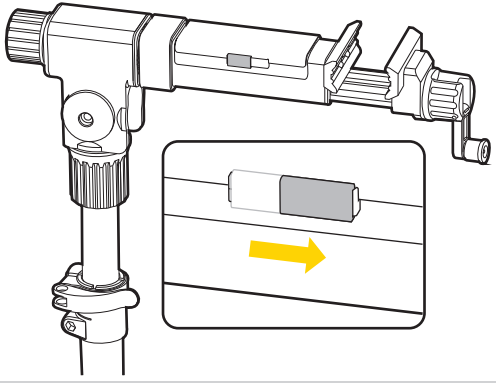

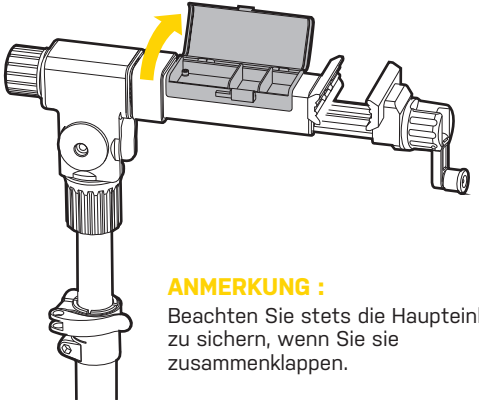

ANMERKUNG :
Beachten Sie stets die Haupteinheit zu sichern, wenn Sie sie zusammenklappen.

WAAGE

AUSTAUSCH VON KLEINTEILEBOX UND WAAGE

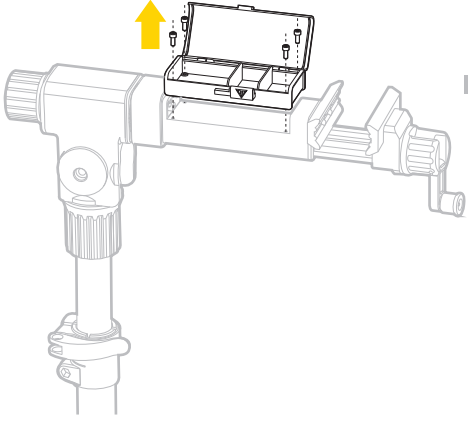

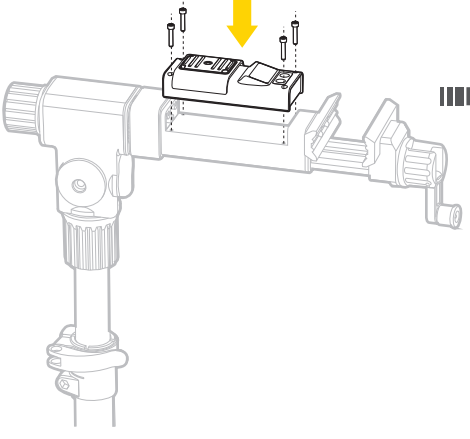

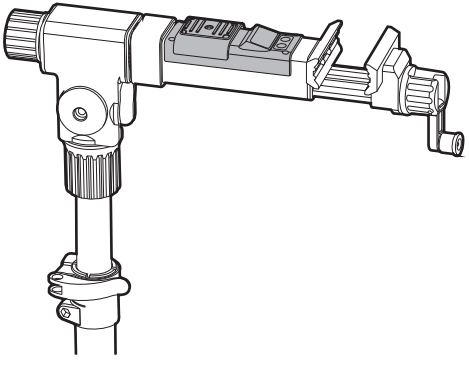

PREPSTAND MIT WAAGE

GEWICHTSMESSUNG

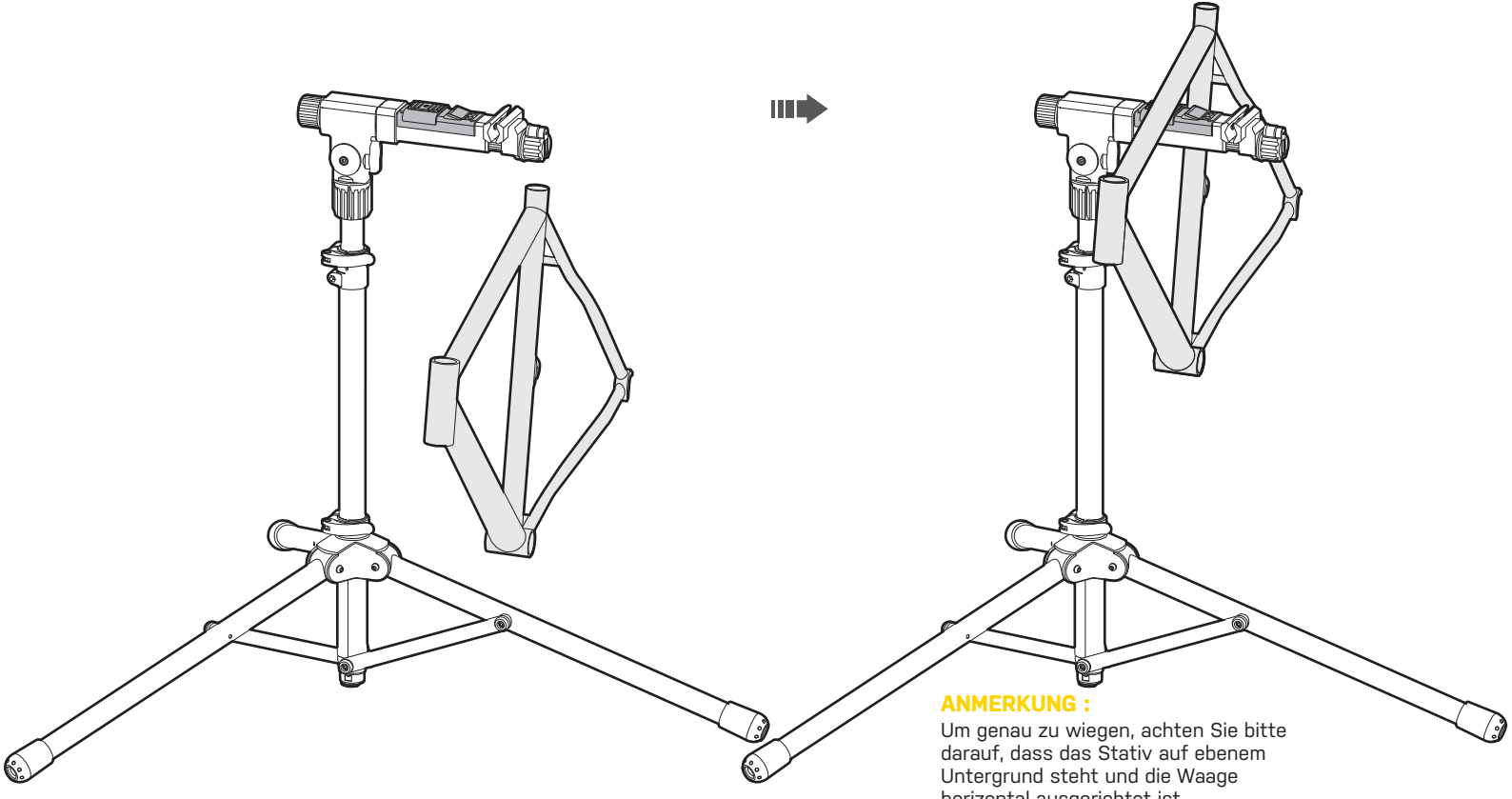

ANMERKUNG :
Um genau zu wiegen, achten Sie bitte darauf, dass das Stativ auf ebenem Untergrund steht und die Waage horizontal ausgerichtet ist.

Maße :
5,4" x 2,5" x 1"
Gewicht : 240 g

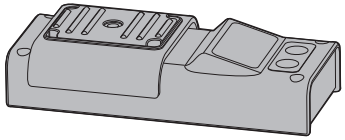

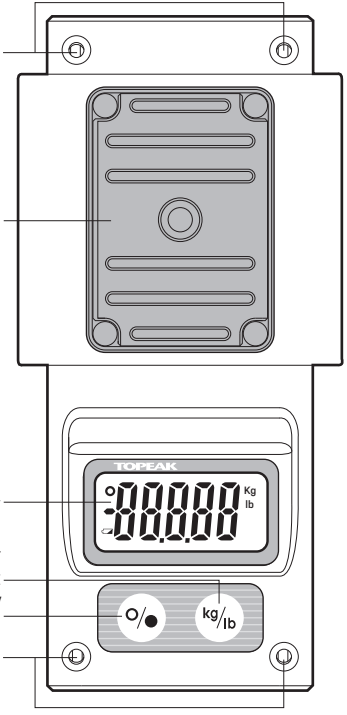

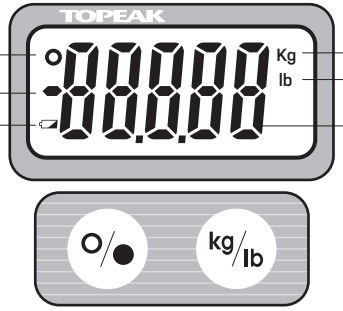

ACHTUNG

Messwerte der TOPEAK Waage dienen nur der persönlichen Referenz und sind für andere Zwecke nicht verwendbar.

BEDIENUNG :

- **Ein :** Drücken Sie
- **Aus :** Drücken Sie und halten Sie die Taste 3 Sekunden gedrückt.
- **Wechseln der Gewichtseinheit :** Drücken Sie kg ⟷ lb
- **Zurücksetzen der Anzeige :** Durch Drücken von bei einge-schaltetem Zustand, justiert sich die Waage neu.

ANMERKUNG:
Das Maximalgewicht beträgt **25 Kilogramm**, der Toleranzbereich: ± **20 Gramm**.
Wenn 3 Minuten lang kein Signal erfolgt, schaltet sich das Display automatisch aus.

BATTERIEWECHSEL (CR2032 x 2 Stk.)

1. Öffnen Sie das Batteriefach.
2. Entnehmen Sie die Batterien.
3. Ersetzen Sie die Batterien. Achten Sie auf das richtige Einlegen.

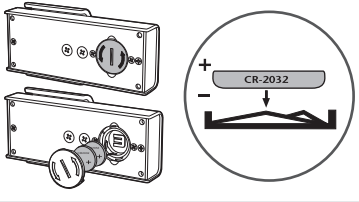

DEMONTAGE

MONTAGEARM IN DIE HORIZONTALE DREHE

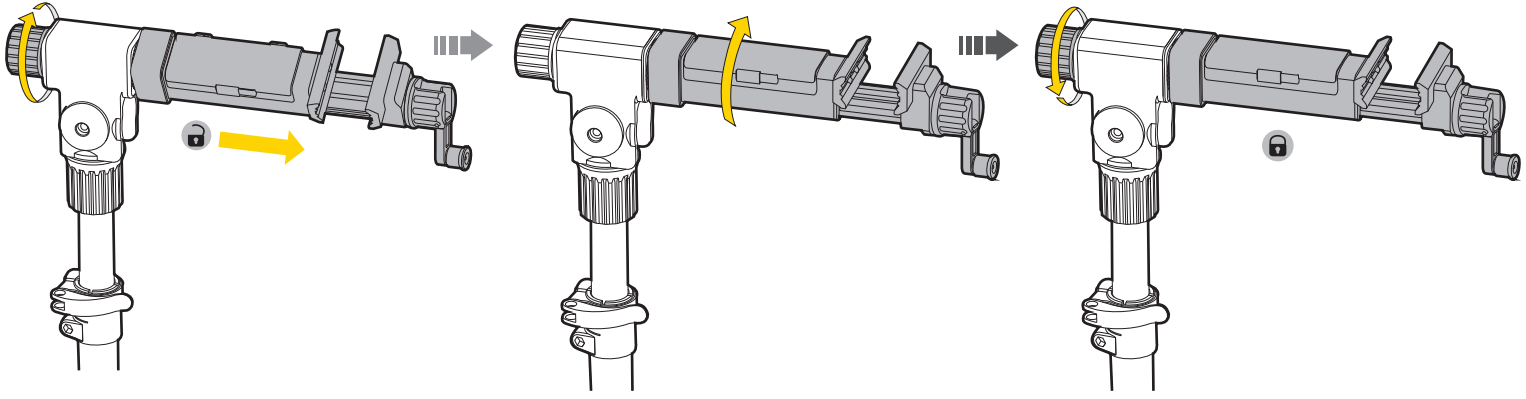

DEMONTAGE

SPANNBACKEN SCHLIEßEN

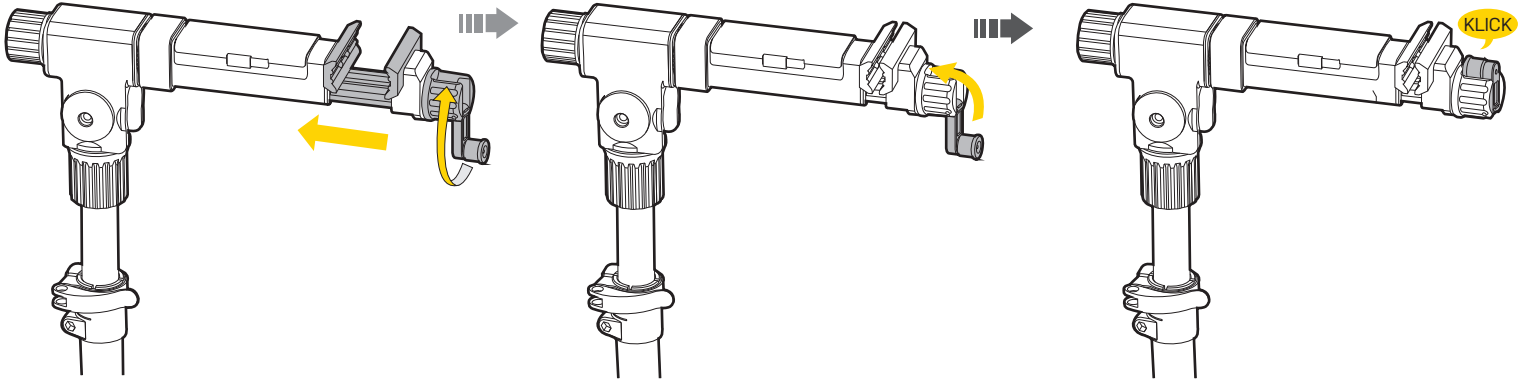

HAUPTEINHEIT ZUSAMMENKLAPPEN

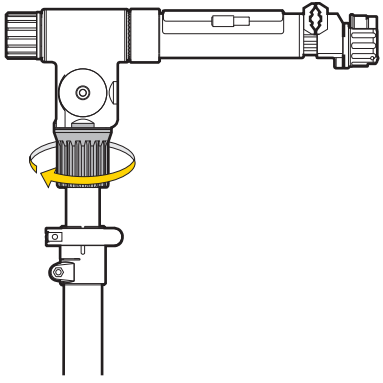

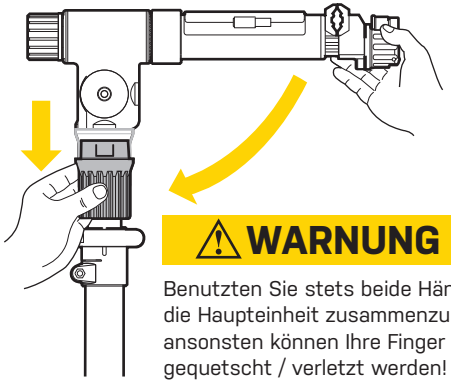

⚠ WARNUNG

Benutzten Sie stets beide Hände um die Haupteinheit zusammenzuklappen, ansonsten können Ihre Finger gequetscht / verletzt werden!

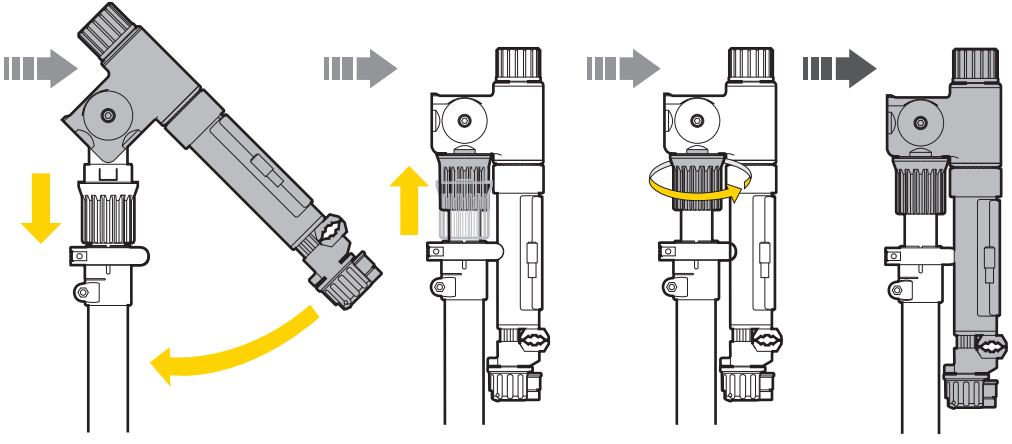

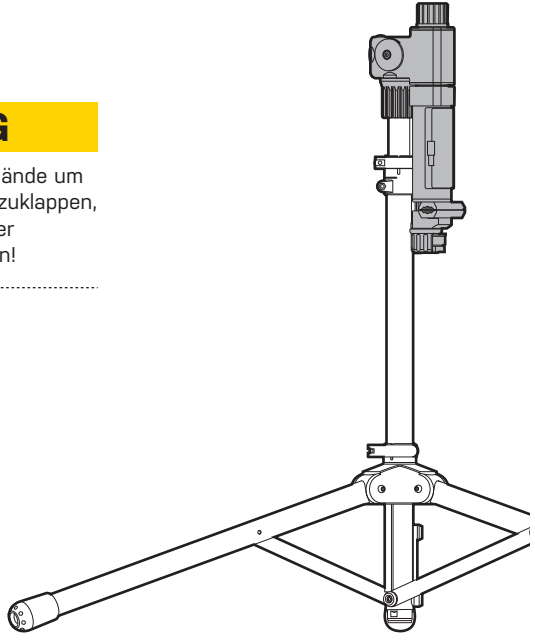

STATIV ZUSAMMENKLAPPEN

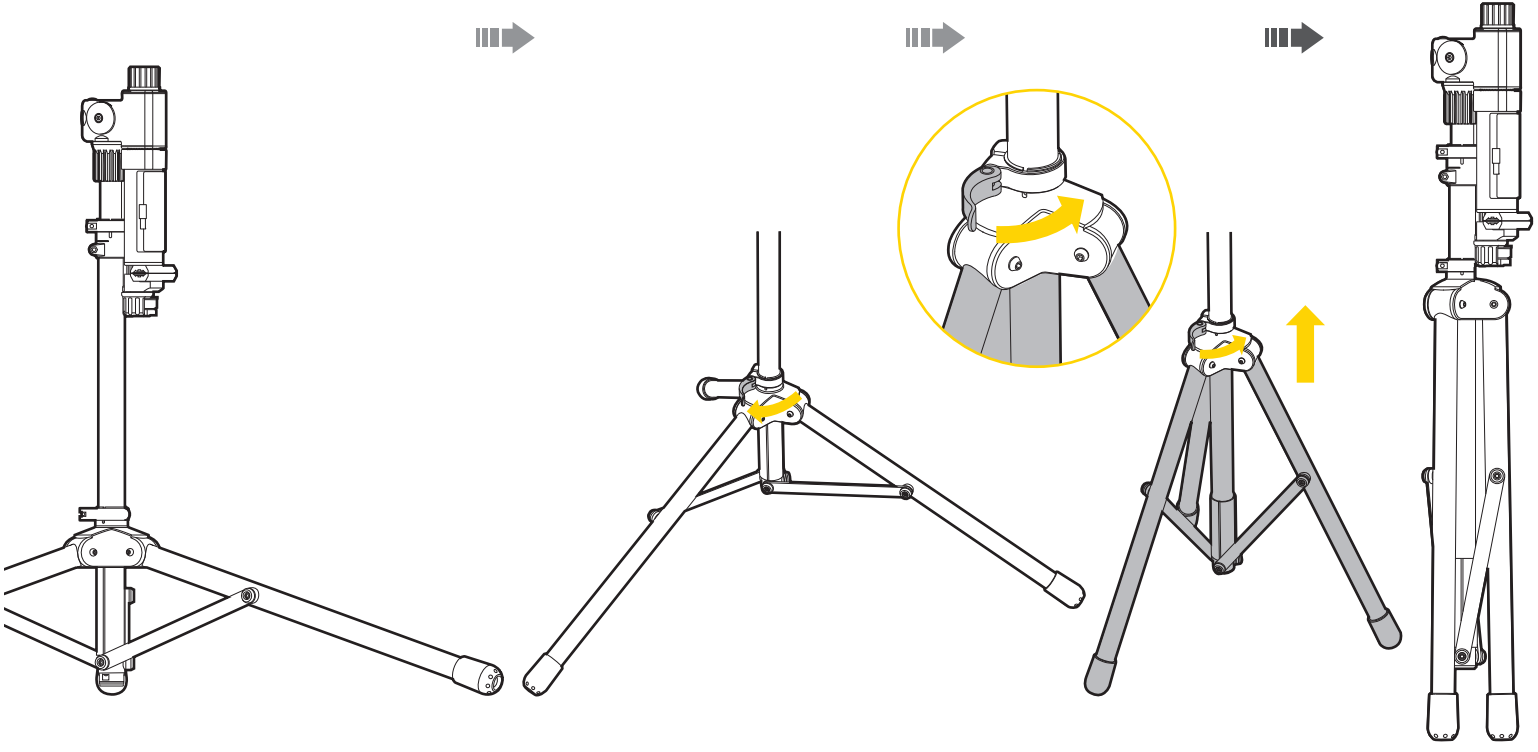

⚠ WARNHINWEISE

1. Stellen Sie sicher, dass die Arretierungsschraubverschlüsse sicher eingerastet sind.
2. Stellen Sie sicher, dass der Montagearm nach dem Rotieren sicher eigerastet ist.
3. Um genau zu wiegen, achten Sie bitte darauf, dass das Stativ auf ebenem Untergrund steht und die Waage horizontal ausgerichtet ist.
4. Beachten Sie stets die Haupteinheit zu sichern, wenn Sie sie zusammenklappen.
5. Ziehen Sie den Klemmhebel vorsichtig an. Überdrehen kann zu Schäden am Fahrrad führen.
6. Achten Sie stets darauf, dass der Rotations- und der Arretierungsschraubverschluss sicher eingerastet sind, wenn Sie ein Rad aufhängen.
8. Wenn Sie die Spannbacken lösen, um das Rad herabzunehmen, halten Sie es, um ein Umstürzen zu verhindern.
9. Spreizen Sie das Stativ, für festen Stand, maximal aus.
10. Achten Sie immer darauf, dass der 360˚ Drehknopf und der Arretierungsknopf festsitzen, wenn Sie das Fahrrad montieren.
11. Wenn Sie feststellen, dass sich das Fahrrad aus den Klemmbacken löst, halten Sie es fest, um ein Umfallen zu verhindern.
12. Stellen Sie sicher, dass der Spannhebel festsitzt, wenn Sie das Fahrrad einsetzen.
13. Stellen Sie die Haupteinheit aus Stabilitätsgründen so ein, dass sie parallel über einem der Stützbeine steht.

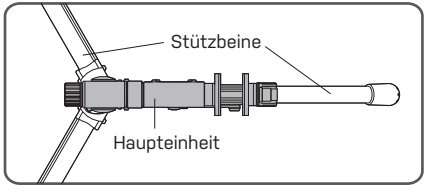

14. Beide PrepStands sind mit einem Luftablassventil ausgestattet, durch das der obere Teleskopzylinder sanft eingeschoben werden kann.

GEWÄHRLEISTUNG

2 Jahre Gewährleistung auf alle verbauten Teile, jedoch nur gegen Herstellermängel.

Gewährleistungsanspruch
Sie benötigen Ihren Originalkaufbeleg um den Gewährleistungs-Service zu erhalten.
Bei Artikel die ohne Kaufbeleg eingesendet werden, wird davon ausgegangen, dass die Gewährleistung mit dem Herstellungsdatum beginnt.
Alle Gewährleistungsansprüche werden ungültig, wenn der Artikel auf Grund eines Unfalls beschädigt oder zweckentfremdet wurde, Systemänderungen oder andere Veränderungen vorgenommen wurden oder der Artikel anderweitig verwendet wurde als in diesem Handbuch beschrieben.

* Änderungen in Design und Eigenschaft bedürfen keiner vorherigen Ankündigung.

Topeak Produkte sind ausschließlich im Fahrradfachhandel erhältlich.
Bitte nehmen Sie Kontakt mit Ihrem nächsten Topeak Händler auf, um offene Fragen zu klären.
Für Kunden in Deutschland, Tel. 0261-899998-28/ Homepage: www.topeak.com

M-TW001-1-DE 09/15