FORK-PACK

ORTLIEB WATERPROOF

- DE MONTAGEANWEISUNG
- GB ASSEMBLY INSTRUCTIONS
- FR INSTRUCTIONS DE MONTAGE
- IT ISTRUZIONI DI MONTAGGIO
- NL MONTAGE HANDLEIDING
- DK MONTERINGSVEJLEDNING
- ES INSTRUCCIONES DE MONTAJE
- SE MONTERINGSANVISNING
- NO MONTERINGSANVISNING
- FI ASENNUSOHJEET
- PL INSTRUKCJA MONTAZU
- JP 装着方法

INHALT:
CONTENTS:
CONTENU:
CONTENUTO:
INHOUD:
INDHOLD:
CONTENIDO:
INNEHÅLL:
INNHOLD:
SISÄLLYS:
ZAWARTOSC:
内容物

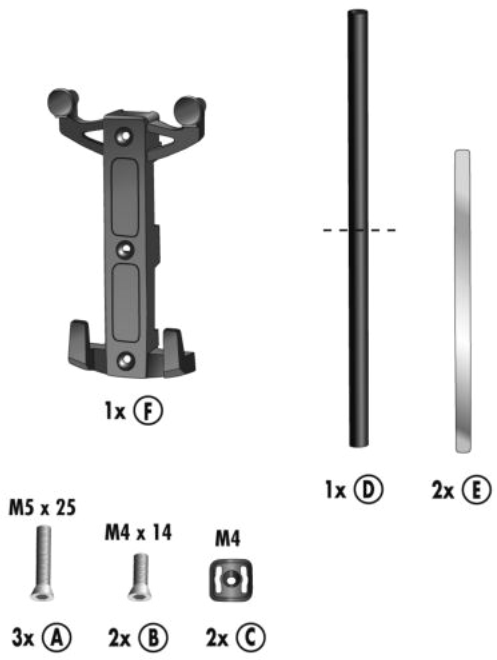

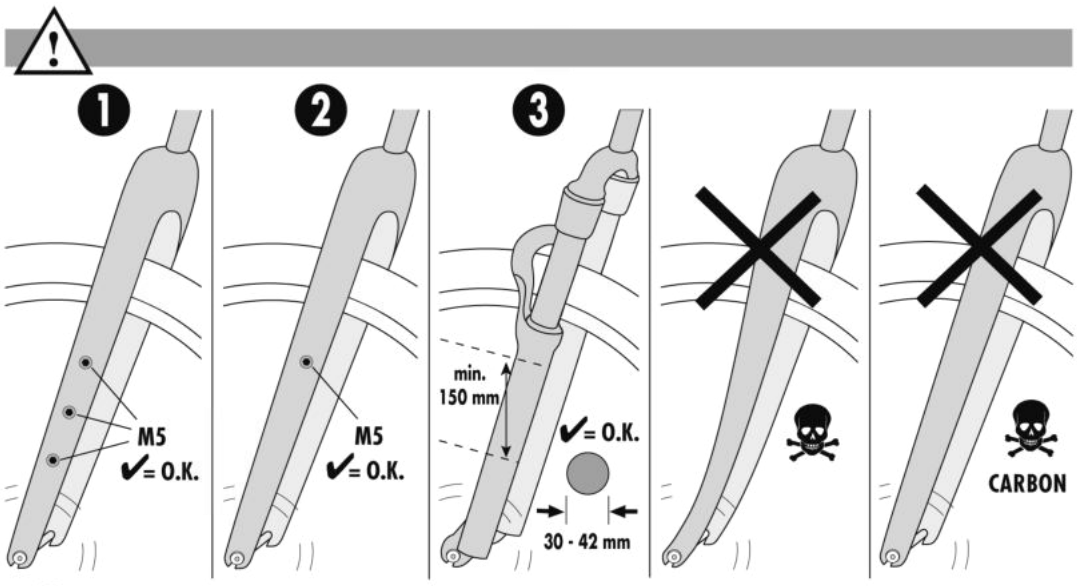

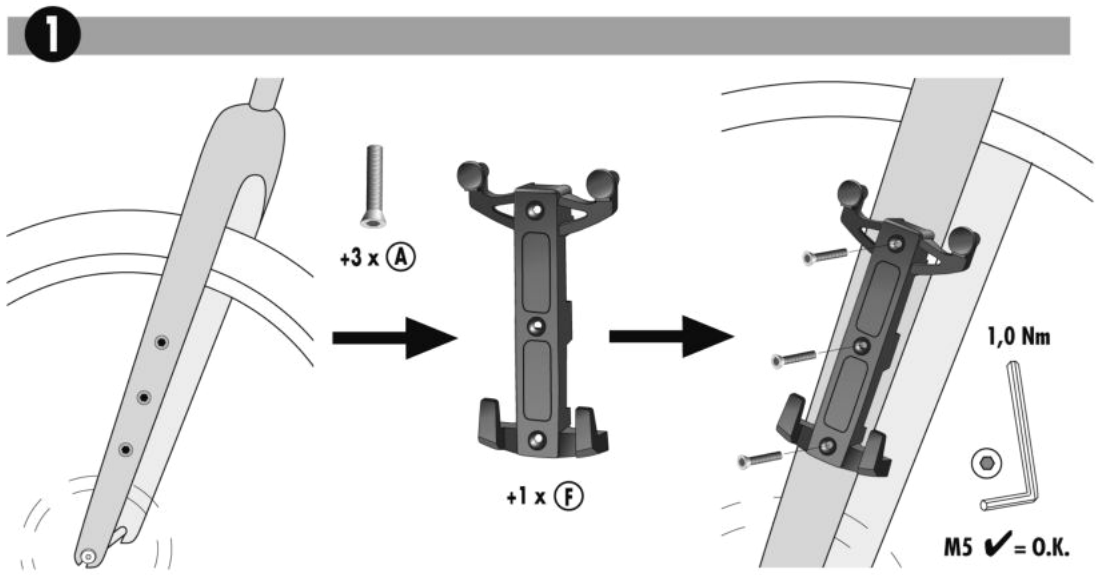

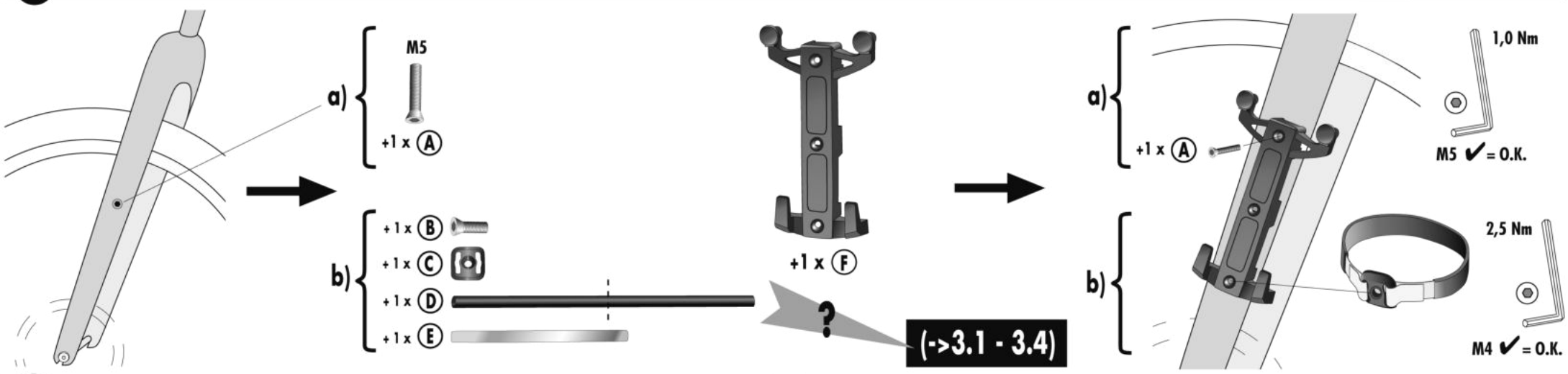

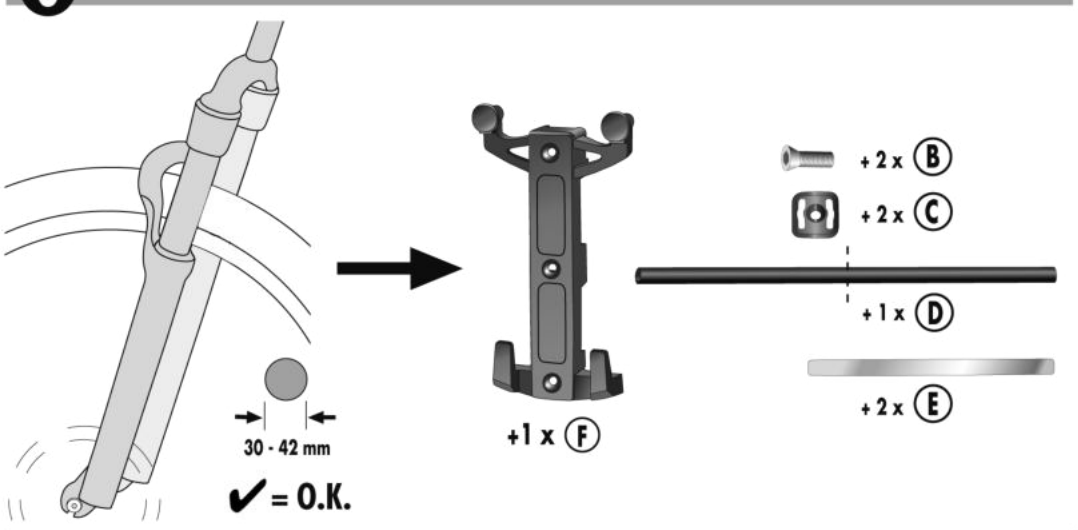

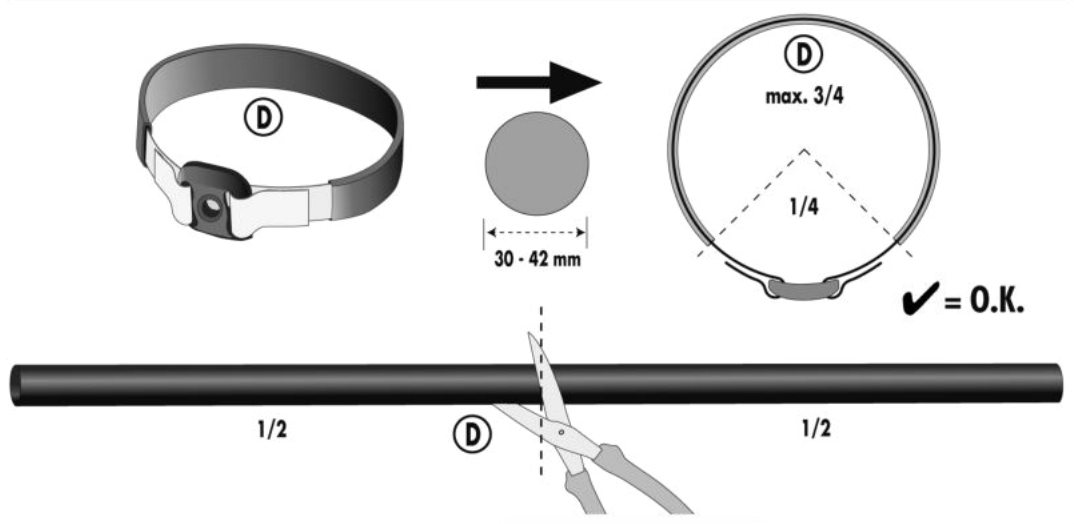

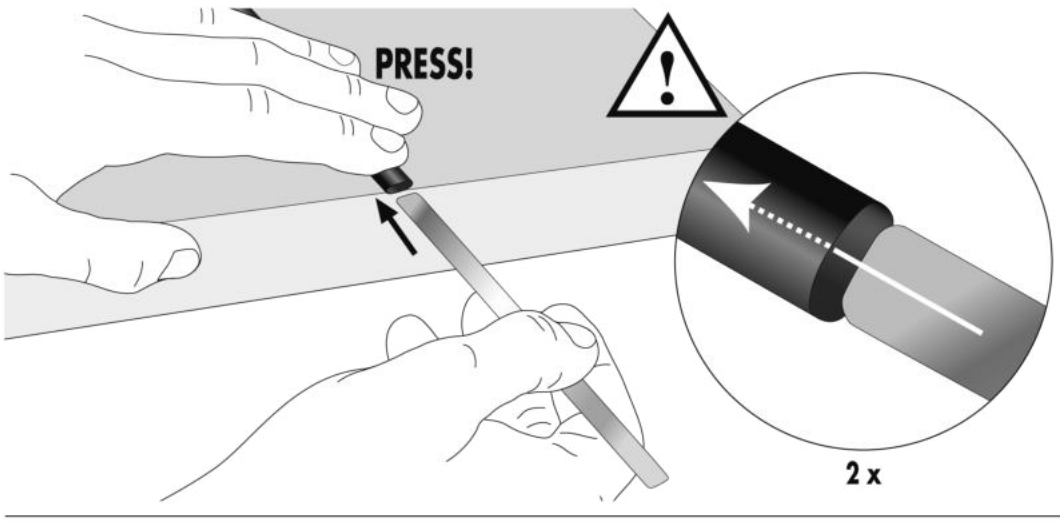

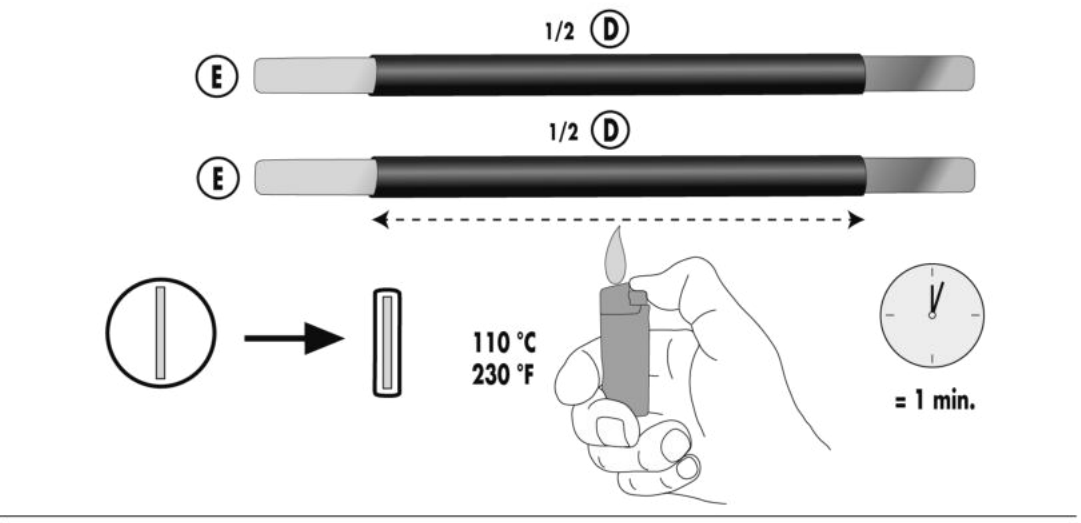

3.4.

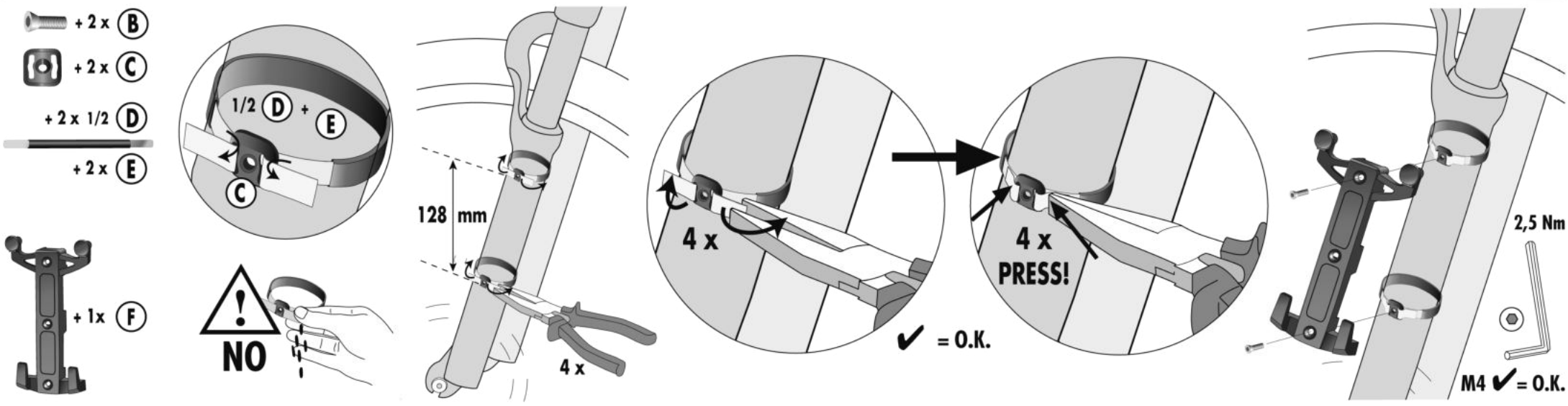

4. CLOSE

5. FIX

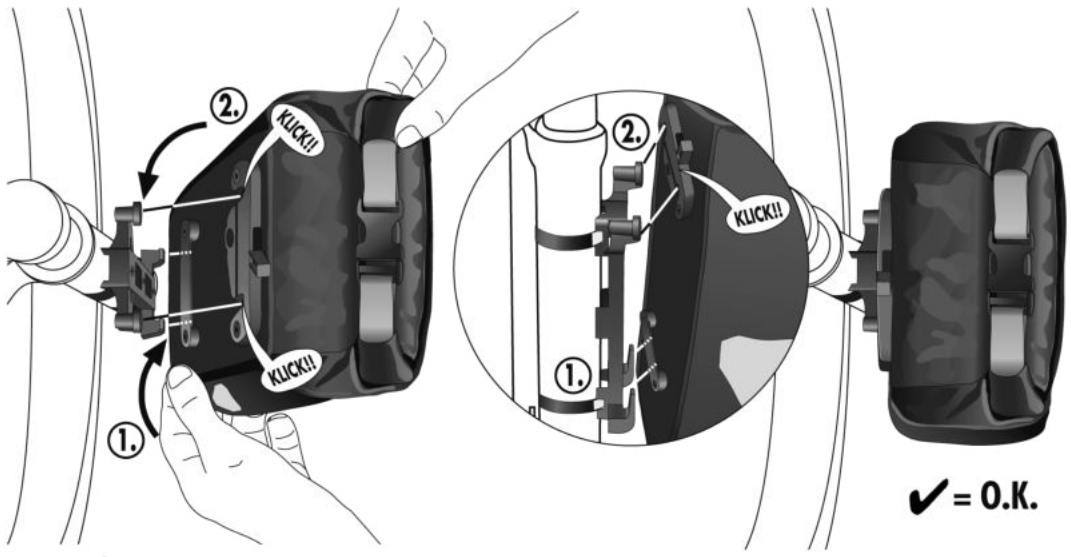

6. UNFIX

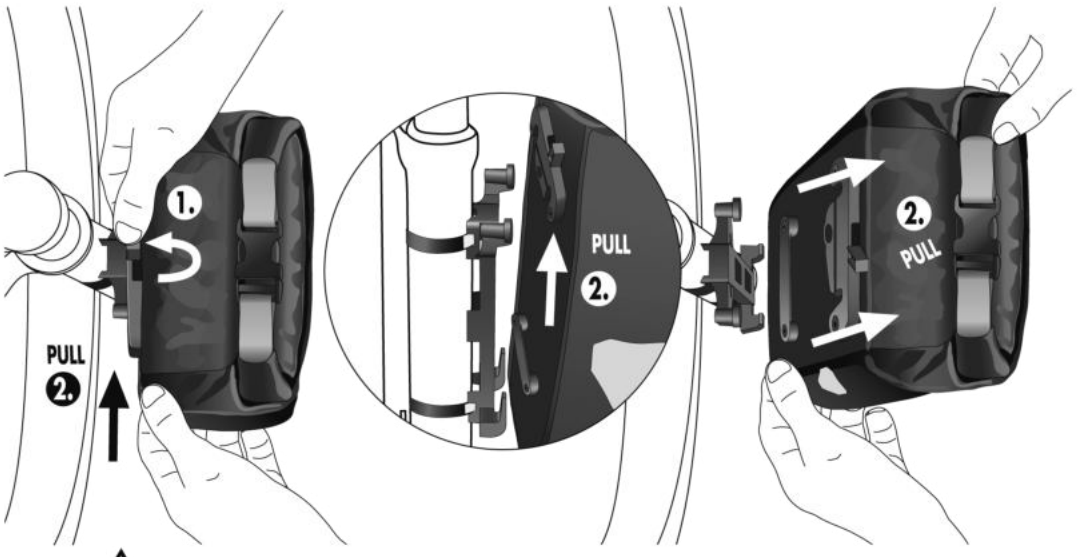

7. ⚠

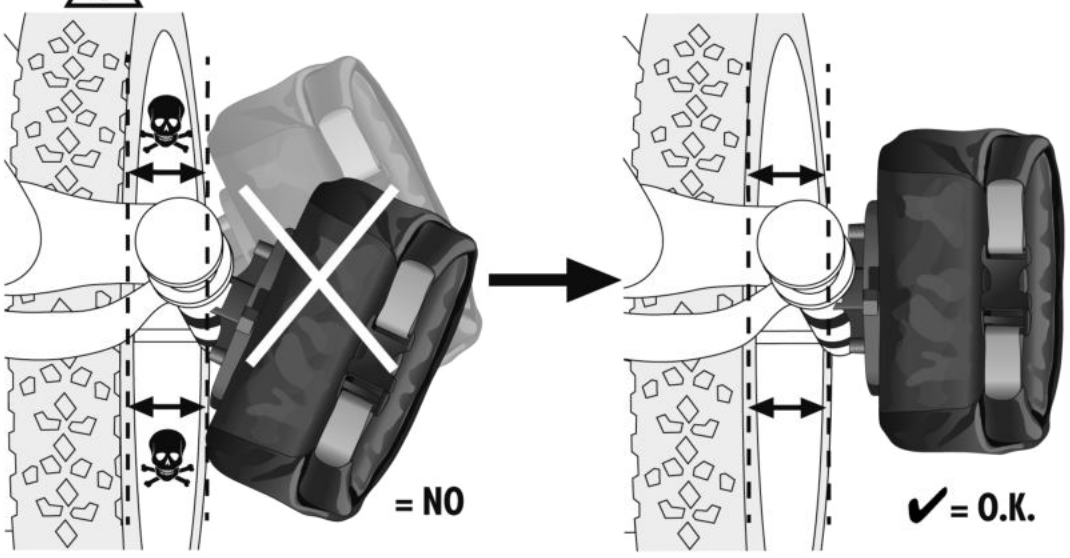

8. ⚠ CHECK FIXATION BEFORE EVERY RIDE!

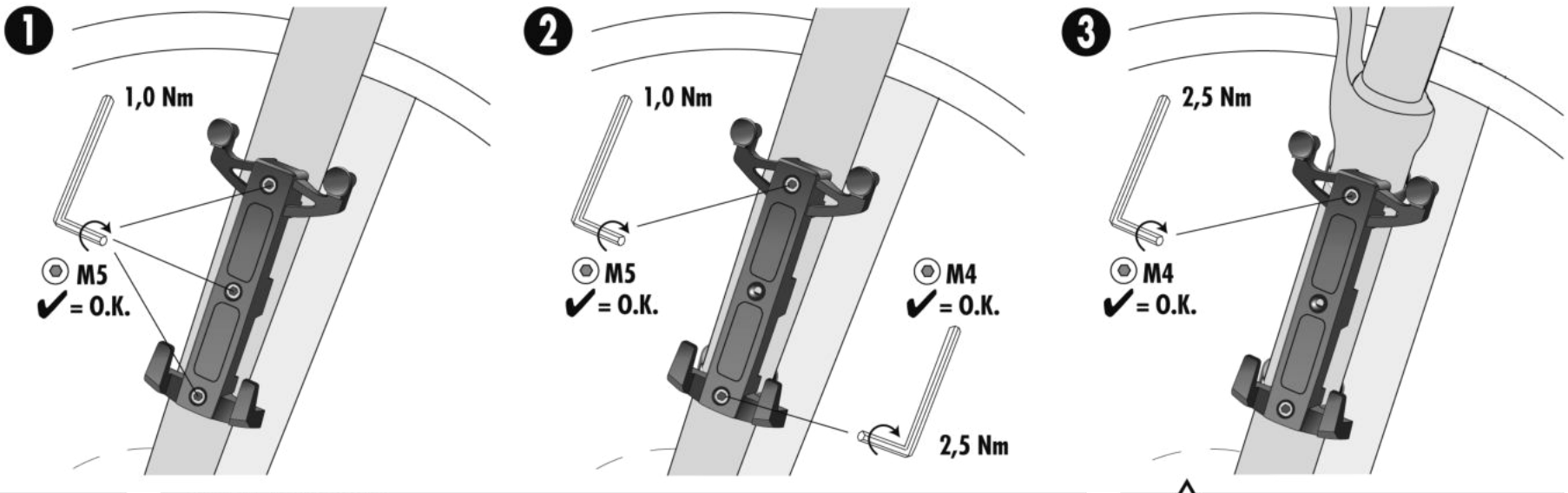

1.) 10 km (6 Miles)
2.) 50 km (30 Miles)
3.) 100 km (60 Miles)
4.) 200 km (120 Miles)
..... etc.

9.

OPTION ACCESSORIES

+ = Art. # E235

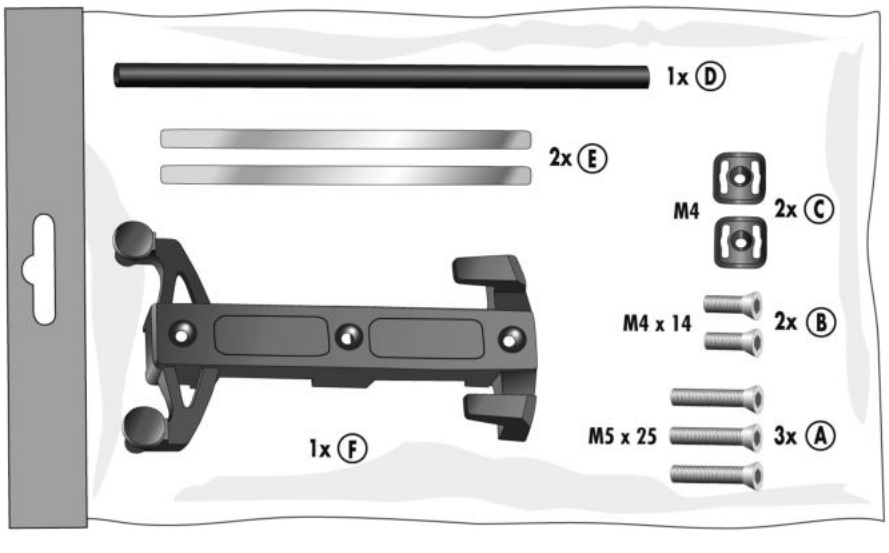

ⓘ

WEITERE INFORMATIONEN:
MORE INFORMATION:

https://www.youtube.com/watch?v=CuMWYUYhSoM